lindmc.com | 压向力传感器

用于压力 推力测试 变形量小 外形尺寸小

F10 01

- 量程: 10/20/50/100/200N 500N、1/2/3kN
- 精度: 0.5%F.S.

F11 02

- 量程: 10/20/30/50/100/200N 300/500N、1/2/3/5kN 10/20kN
- 精度: 0.2%F.S.

F13 03

- 量程: 0.5/1/2/3/5/10/50/100kN
- 精度: 0.1%F.S.

F14 04

- 量程: 1/2.5/5/7.5/15/20/30t
- 精度: 0.03%F.S.

F15 05

- 量程: 0.5/1/2/3/5/10/20/30 50/100t
- 精度: 0.05%F.S.

F20 06

- 量程: 10/20/50/100kN
- 精度: 0.5%F.S.

F30S 07

- 量程: 10/20/50/100/200/500N
- 精度: 0.2%F.S.

F31 08

- 规格: F31S:1/2/5/10/20kN F31M:5/10/20/30/50kN F31L:10/20/30/50/100/200kN
- 精度: 0.2%F.S.

F32 09

- 规格: 详细量程规格可见内页
- 精度: 0.5%F.S.

F33 10

- 规格:详细量程规格可见内页
- 精度: 3%F.S.

F34 11

- 量程: 20/30/50/100/200 300/500t
- 精度: 0.1%F.S.

F41 12

- 量程: 10/20/30/50/100kN
- 精度: 1%F.S.

lindmc.com | 拉压力传感器

用于拉力 压力 推力测试 高度低 变形量小

DF10S 13

- 量程: 10/20/50/100/200/500N
- 精度: 0.3%F.S.

DF10M 13

- 量程: 0.1/0.2/0.5/1/2/3kN
- 精度: 0.2%F.S.

DF10L 13

- 量程: 2/3/5/10/20kN
- 精度: 0.2%F.S.

DF11 14

- 量程: DF11S:10,20,50,100,200N 500 NDF11M:1,2,3,5kN DF11L:5,10,20kN
- 精度: 0.3%F.S.

DF12 15

- 量程: 50/10/200/500N、1kN 2/3/5/10/15kN
- 精度: 0.1%F.S.

产品目录

范围广、安装方便，是最常用的扭矩传感器之一

TW10A 91

- 串口: RS-232、RS485
- 模拟量输出:0~10V、-10~+10V 0~20mA、4~20mA

TW20A 92

- 串口: RS-232、RS485
- 模拟量输出:0~10V、-10~+10V 0~20mA、4~20mA

TW30A 93

- 串口: RS-232、RS485
- 模拟量输出:0~10V、-10~+10V 0~20mA、4~20mA

TW50A 94

- 模拟量输出: 0~10V、-10~+10V 0~20mA、4~20mA

TW50D 95

- 串口: RS485

TW51D 96

- 输出:0~10V、4~20mA、RS-485 多种输出
- 材质:铝合金外壳,四腰孔固定

TW54 97

- 模拟量输出:A1—快速电流输出 4~20mA、0~10mA、0~20mA A2—快速电压输出±10V

T092 98

- 显示窗口:2.8寸TFT真彩色 LCD背光
- 材质:塑料外壳

TW60 99

- 3通道、6通道/有线、无线可选
- 串口:一个RS-485,4800～115 200波特率

TX10 100

- 分度值:1/2/5/10/20/50
- 最大称量显示范围:999999

TF10A 101

- 模拟量输出: 0～10V、-10~+10V 4～20mA、0～20mA

MC-8CH 102

- 防护等级:IP32
- 触摸式一体设计,中文操作界面 最多支持独立8通道数据记录

BX04M 103

- 灵敏度调整范围:＞2%
- 接线方式:压线式接线方式 安装调试方便

BX04L 104

- 灵敏度调整范围:＞2%
- 接线方式:压线式接线方式 安装调试方便

USB06 105

- 通讯接口:USB2.0(虚拟串口)
- 综合精度:0.01%

CH12-CAN 106

- 通讯接口:USB2.0
- 综合精度:0.1%

TA20 107

- 供电电源:24VDC,功率＜3W
- 传感器激励电压:5VDC
- 四通道变送器

TA30A 108

- 标配RS485输出接口
- 模拟量电流、电压可选

型号:F10

量程:10/20/50/100/200/500N、1/2/3kN

综合精度:0.5%F.S

超小型按钮式结构,广泛应用于力或者重量测量

外形小巧,对于空间狭小场合尤其合适

常被用于实验室以及自动化设备的力值反馈控制和量化力值输出系统

接受定制规格(信号线长度、高温、低温等)

型号:F11

- 量程:10/20/30/50/100/200/300/500N、1/2/3/5/10/20kN
- 综合精度:0.2%F.S
- 外径20mm按钮式结构,外形小巧,对于空间狭小场合尤其合适
- 固定面法兰螺孔,广泛应用于力或者重量测量
- 常被用于实验室以及自动化设备的力值反馈控制和量化力出系统

接受定制规格(信号线长度、高温、低温等)

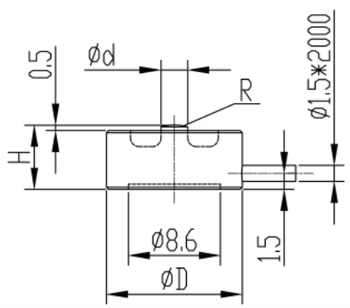

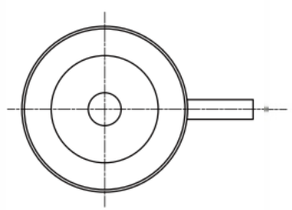

型号	量程	H(mm)	D(mm)	d(mm)
F10S	10,20,50,100,200,500N	4	10	2
F10M	1,2,3kN	6	12.7	2.5

◆受力方式:

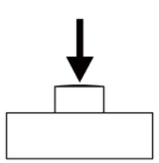

◆配线图:

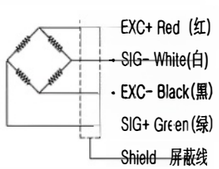

物理参数

额定量程	F10S-直径10 F10M-直径12.7	10,20,50,100,200,500N 1,2,3kN
材质		不锈钢
满量程变形量	(mm)	<0.01
自振频率	(HZ)	>30k
过载能力	(F.S.)	150%
防护等级		IP67
工作温度	(℃)	-40~+120
电缆尺寸		Ø1.5×2m
精度数据		
非线性	(F.S.)	≤0.5%
滞后	(F.S.)	≤0.5%
重复性	(F.S.)	≤0.2%
综合误差	(F.S.)	≤0.5%
电气特征		
满量程输出	(mV/V)	1.2±0.5
零点输出	(mV/V)	±0.05
输入电阻	(Ω)	1000±50
输出电阻	(Ω)	1000±50
绝缘电阻	(MΩ/VDC)	≥5000/100
供电电压	(V)	2~12V

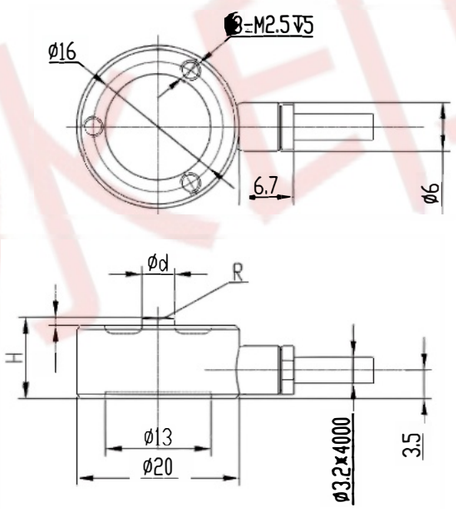

型号	量程	H(mm)	D(mm)	d(mm)
F11S	10,20,30,50,100,200,300,500N 1,2,3kN	10	1	4
F11M	5,10,20kN	12	1.5	6

◆受力方式:

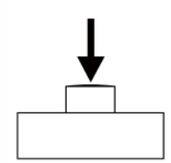

◆配线图:

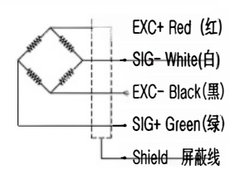

物理参数

额定量程	F10S-高10 F11M-高12	10,20,30,50,100,200,300,500N、1,2,3kN 5,10,20kN
材质		不锈钢
满量程变形量	(mm)	<0.03
自振频率	(HZ)	>10k
过载能力	(F.S.)	150%
防护等级		IP67
工作温度	(℃)	-40~+120
电缆尺寸		Ø3.2x4m
精度数据		
非线性	(F.S.)	≤0.2%
滞后	(F.S.)	≤0.2%
性误差	(F.S.)	≤0.1%
综合误差	(F.S.)	≤0.2%
电气特征		
满量程输出	(mV/V)	1.2±0.5
零点输出	(mV/V)	±0.05
输入电阻	(Ω)	1000±50
输出电阻	(Ω)	1000±50
绝缘电阻	(MΩ/VDC)	≥5000/100
供电电压	(V)	2~12V

压力传感器 型号:F13

测控 测控

量程:0.5/1/2/3/5/10/50/100kN ◆
综合精度:0.1%F.S ◆
外径50mm按钮式结构,固定面法兰螺孔 ◆
高坚固设计高度低,稳定性更好,耐候能力强 ◆
常被用于实验室以及自动化设备的力值反馈控制和量化力值输出系统 ◆

接受定制规格(信号线长度、高温、低温等)

安装尺寸:

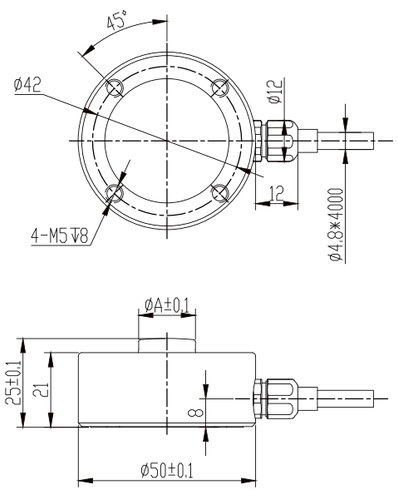

量程	A(mm)
0.5,1,2,3,5,10,20kN	13
50kN	16
100kN	21

◆ 受力方式:

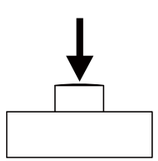

◆ 配线图:

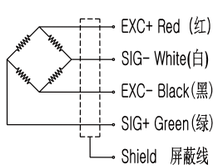

技术规格:

物理参数		
额定量程	(kN)	0.5,1,2,3,5,10,50,100
材质		不锈钢
满量程变形量	(mm)	<0.1
自振频率	(HZ)	>10k
过载能力	(F.S.)	150%
防护等级		IP67
工作温度	(°C)	-20~+80
电缆尺寸		∅4.8x4m
精度数据		
非线性	(F.S.)	≤0.1%
滞后	(F.S.)	≤0.1%
重复性误差	(F.S.)	≤0.05%
综合误差	(F.S.)	≤0.1%
电气特征		
满量程输出	(mV/V)	2.0±0.2
零点输出	(mV/V)	±0.05
输入电阻	(Ω)	780±20
输出电阻	(Ω)	700±10
绝缘电阻	(MΩ/VDC)	≥5000/100
供电电压	(V)	2~12

压力传感器 型号:F14

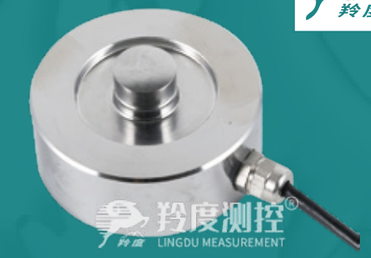

◆ 量程:1/2.5/5/7.5/15/20/30t
◆ 综合精度0.03%F.S
◆ 按钮式结构,高坚固设计,耐候耐腐蚀性强
◆ 常被用于料罐称重、称重平台、压力监测等实验室以及自动化设备的力值反馈控制和量化力值输出系统

接受定制规格(信号线长度、高温、低温等)

安装尺寸:

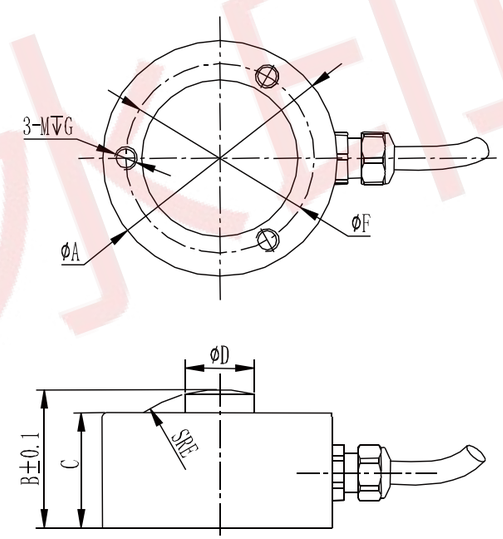

量程(t)	A	B	C	D	E	F	M&G
1,2.5,5,7.5,10	82	44	32	22	120	70	M8深15
15	100	48	35	28	120	70	M10深20
20,30	126	54	40	35	120	90	M12深20

◆ 受力方式:

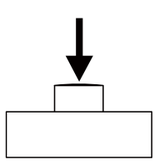

◆ 配线图:

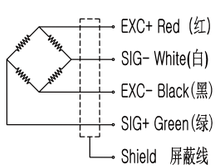

技术规格:

物理参数		
额定量程	(t)	1,2.5,5,7.5,15,20,30
材质		不锈钢
满量程变形量	(mm)	<0.2
自振频率	(HZ)	>6.0k
过载能力	(F.S.)	150%
防护等级		IP68
工作温度	(°C)	-20~80
电缆尺寸		∅5x5m
精度数据		
非线性	(F.S.)	0.05%
滞后	(F.S.)	0.05%
重复性误差	(F.S.)	0.03%
综合误差	(F.S.)	0.05%
电气特征		
额定输出	(mV/V)	2.0+0.1%
零点输出	(mV/V)	±0.05
输入电阻	(Ω)	780±20
输出电阻	(Ω)	700±10
绝缘电阻	(MΩ/VDC)	≥5000/100
供电电压	(V)	2~12

压力传感器 型号:F15

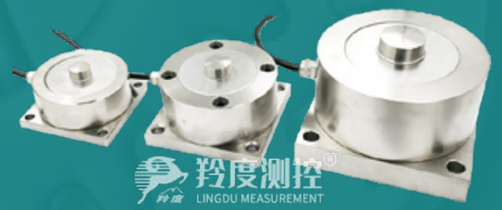

量程:0.5/1/2/3/5/10/20/30/50/100t ◆
综合精度:0.05%F.S ◆
超小型按钮式结构,广泛应用于力或者重量测量 ◆
外形小巧,对于空间狭小场合尤其合适 ◆

接受定制规格(信号线长度、高温、低温等)

安装尺寸:

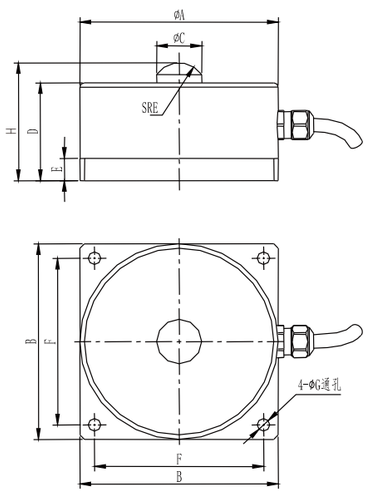

量程(t)	A	B	C	D	E	F	G	H	SR
0.5	70	74	16	33	8	62	6.5	41	52
1,2,3,5	86	90	20	44	10	73	8.5	53.5	70
10,20	112	116	30	70	20	96	11	93	91
30,50	128	132	38	85	30	108	13	97	120
100	236	240	76	112	42	190	26	125	100

◆ 受力方式:

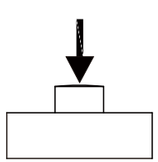

◆ 配线图:

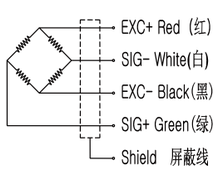

技术规格:

物理参数		
额定量程	(t)	0.5,1,2,3,5,10,20,30,50,100
材质		合金钢
满量程变形量	(mm)	<0.05
自振频率	(Hz)	>3k
过载能力	(F.S.)	150%
防护等级		IP67
工作温度	(℃)	-20~80
电缆尺寸		Ø5x3m
精度数据		
非线性	(F.S.)	0.05%
滞后	(F.S.)	0.05%
重复性误差	(F.S.)	0.03%
综合误差	(F.S.)	0.05%
电气特征		
额定输出	(mV/V)	2.0±0.05
零点输出	(mV/V)	±0.05
输入电阻	(Ω)	780±20
输出电阻	(Ω)	700±10
绝缘电阻	(MΩ/VDC)	≥5000/100
供电电压	(V)	2~15

压力传感器 型号:F20

◆ 量程:10/20/50/100kN
◆ 综合精度:0.5%F.S
◆ 产品外形小、量程大
◆ 是大量程小空间测力理想的选择

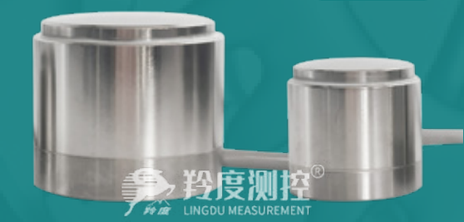

接受定制规格(信号线长度、高温、低温等)

安装尺寸:

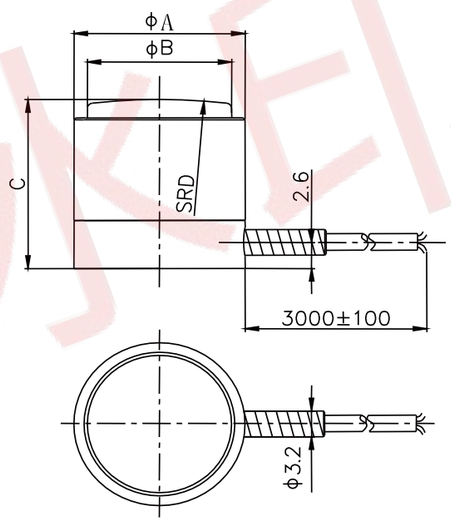

量程(kN)	A	B	C	D
10,20	15.9	13.4	16.5	100
50	22.4	20.4	22.4	100
100	31.8	28.9	28.7	125

◆ 受力方式:

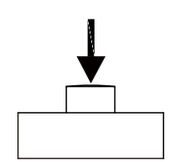

◆ 配线图:

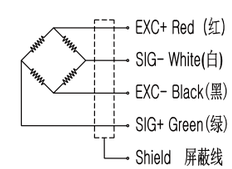

技术规格:

物理参数		
额定量程	(kN)	10,20,50,100
材质		不锈钢
满量程变形量	(mm)	<0.01
自振频率	(Hz)	>30k
过载能力	(F.S.)	150%
防护等级		IP66
工作温度	(℃)	-20~80
电缆尺寸		Ø3.2x4m
精度数据		
非线性	(F.S.)	0.2%
滞后	(F.S.)	0.2%
重复性误差	(F.S.)	0.1%
综合误差	(F.S.)	0.2%
电气特征		
额定输出	(mV/V)	2.0±10%
零点输出	(mV/V)	±0.05
输入电阻	(Ω)	700±10
输出电阻	(Ω)	700±10
绝缘电阻	(MΩ/VDC)	≥5000/100
供电电压	(V)	2~15

压力传感器 型号:F30S

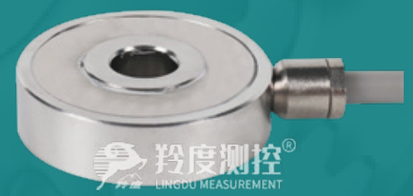

- 规格:详细量程规格可见下表
- 综合精度:0.2%F.S
- 量程范围广、外形小巧
- 中间通孔,广泛的被应用于力或者重量测量的传感器

接受定制规格(信号线长度、高温、低温等)

压力传感器 型号:F31

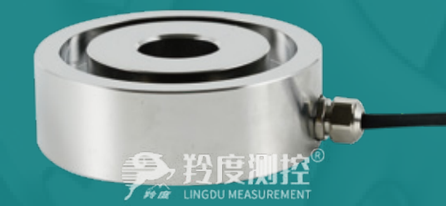

- 规格:详细量程规格可见下表
- 综合精度:0.2%F.S
- 量程范围广、外形小巧、
- 中间通孔,广泛的被应用于力或者重量测量的传感器

接受定制规格(信号线长度、高温、低温等)

安装尺寸:

F30S-直径24.9

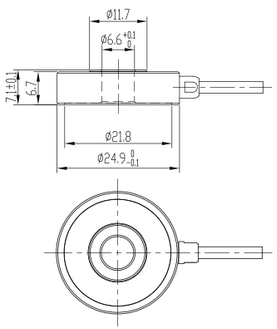

F30M直径51

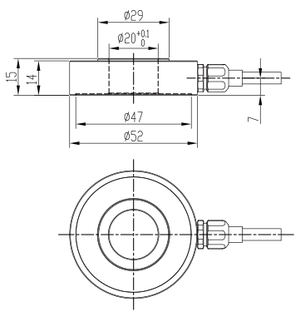

技术规格:

物理参数		
额定量程	F30S-直径24.9 F30M-直径51	10,20,50,100,200,500N 0.1,0.2,0.5,1,2,5kN
材质		不锈钢
满量程变形量	(mm)	<0.1
自振频率	(HZ)	>3k
过载能力	(F.S.)	150%
防护等级		IP67
工作温度	(℃)	-40~+120
精度数据		
非线性	(F.S.)	0.1%
滞后	(F.S.)	0.2%
重复性误差	(F.S.)	≤0.2%/≤0.1%
综合误差	(F.S.)	≤0.3%/≤0.2%
电气特征		
额定输出	(mV/V)	2.0+10%
零点输出	(mV/V)	±0.05
输入电阻	(Ω)	350±10/380±10
输出电阻	(Ω)	350±10
绝缘电阻	(MΩ/VDC)	≥5000/100
供电电压	(V)	2~12

◆ 受力方式:

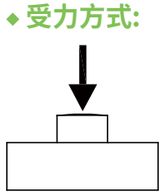

◆ 配线图:

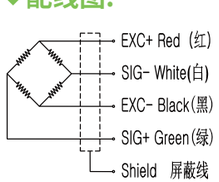

安装尺寸:

F31S-直径37.6

注:内孔和量程可自由匹配

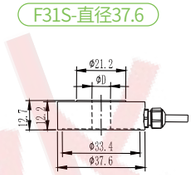

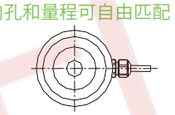

型号	量程(kN)	1,2,5,10,20
F31S	ΦD(mm)	5,6,7,9,11,13,15

F31M-直径50

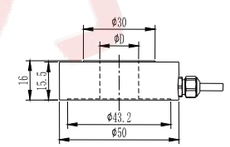

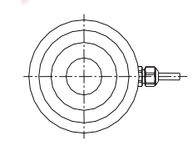

型号	量程(kN)	5,10,20,30,50
F31M	ΦD(mm)	7,9,11,13,15,16.5

F31L-直径75.7

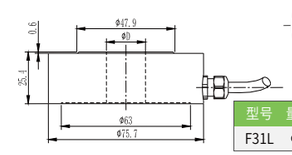

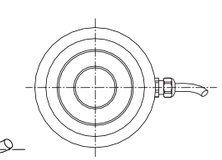

型号	量程(kN)	10,20,30,50,100,200
F31L	ΦD(mm)	7,9,11,13,15,17,19,21,25,32

◆ 受力方式:

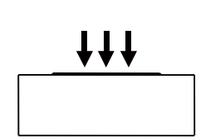

◆ 配线图:

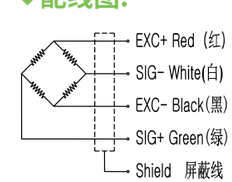

技术规格:

物理参数		
额定量程		见左表
材质		不锈钢
满量程变形量	(mm)	0.02
自振频率	(HZ)	6k
过载能力	(F.S.)	150%
防护等级		IP67
工作温度	(℃)	-20~80
电缆尺寸		∅3x4m/∅5x4m
精度数据		
非线性	(F.S.)	0.1%
滞后	(F.S.)	0.1%
重复性误差	(F.S.)	0.05%
综合误差	(F.S.)	0.2%
电气特征		
额定输出	(mV/V)	1.5±10%
零点输出	(mV/V)	±0.05
输入电阻	(Ω)	780±20
输出电阻	(Ω)	700±10
绝缘电阻	(MΩ/VDC)	≥5000/100
供电电压	(V)	2~15

压力传感器 型号:F32

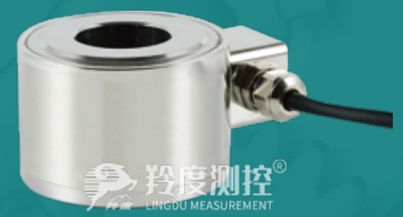

接受定制规格(信号线长度、高温、低温等)

- 规格:详细量程规格可见下表
- 综合精度:0.5%F.S
- 中孔紧凑型设计,外形小,结构简单稳定,是用来测量夹紧力、螺栓轴向力和其他压向力等的理想选择
- 全不锈钢结构和密封防护设计,在恶劣的工业应用中能够可靠工作

安装尺寸:

注:更多量程规格可定制,详情请咨询

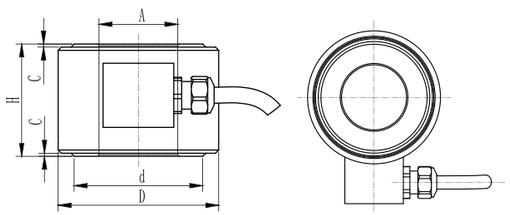

静态螺栓拉伸力测量

规格	量程(kN)	A	H	D	d	c
M36	1000	37	70	80	63	1
M30	500	31	45	65	40	1
M24	300	24.5	35	50	40	1
M22	300	22.5	35	50	38	1
M20	200	20.5	35	45	33	1
M18	170	18.5	35	45	30	1
M16	150	16.5	30	40	26	1
M14	120	14.5	30	40	24	1
M12	90	12.5	25	30	22	1
M10	70	10.5	25	30	19	1

◆ 受力方式:

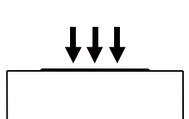

◆ 配线图:

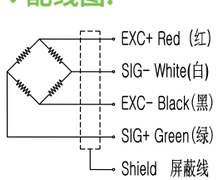

技术规格:

物理参数		
额定量程		见左表
材质		不锈钢
极限超载	(F.S.)	200
过载能力	(F.S.)	150%
防护等级		IP67
工作温度	(℃)	-20~80
电缆尺寸		4.8x4m
精度数据		
非线性	(F.S.)	0.5%
滞后	(F.S.)	0.5%
重复性误差	(F.S.)	0.1%
综合误差	(F.S.)	0.5%
电气特征		
额定输出	(mV/V)	~2.0
零点输出	(F.S.)	±0.05
输入电阻	(Ω)	780±20
输出电阻	(Ω)	700±10
绝缘电阻	(MΩ/VDC)	≥5000/100
供电电压	(V)	5~15

压力传感器 型号:F33

接受定制规格(信号线长度、高温、低温等)

- 量程:详情见下面表格
- 综合精度:3%F.S
- 为螺栓轴力设计的传感器,用于测量螺栓夹紧力
- 超低型结构,更容易适应现场安装空间
- 全不锈钢结构,完全密封在恶劣的工业环境中可靠性非常高

安装尺寸:

注:更多量程规格可定制,详情请咨询

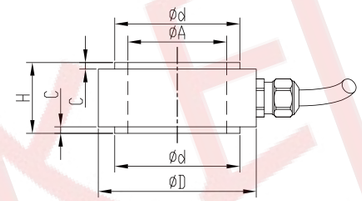

规格	量程(kN)	A	H	D	d	c
M64	2500	64.5	30	128	113	1
M56	2000	56.5	30	115	100	1
M52	1600	52.5	30	105	90	1
M48	1400	48.5	30	98	84	1
M42	1000	42.5	30	84	72	1
M39	900	39.5	30	80	68	1
M36	750	36.5	20	78	62	1
M33	600	33.5	20	68	56	1
M30	500	30.5	16	62	51	0.8
M24	300	24.2	14	52	40.5	0.5
M22	260	24.2	14	46	47.5	0.5
M20	200	20.2	12.7	42	33.5	0.5
M18	160	18.2	12.7	38	30	0.5
M16	150	16.2	12.7	36	28	0.5
M14	120	14.2	12.7	36	25	0.5
M12	90	12.2	12.7	32	22	0.5
M10	70	10.2	12.7	28	19	0.5
M8	45	8.2	9	24	15	0.5
M6	20	6.2	9	21	12	0.5
M5	20	5.2	9	21	10	0.5

◆ 受力方式:

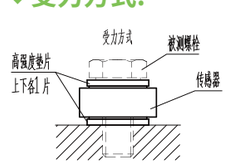

◆ 配线图:

技术规格:

物理参数		
额定量程		见左表
材质		不锈钢
满量程变形量	(mm)	≤0.05
自振频率	(HZ)	≥3k
过载能力	(F.S.)	150%
防护等级		IP67
工作温度	(℃)	-20~+80
电缆尺寸		∅3.2x4m
精度数据		
非线性	(F.S.)	≤3%
滞后	(F.S.)	≤3%
重复性误差	(F.S.)	≤0.5%
综合误差	(F.S.)	≤2%
电气特征		
额定输出	(mV/V)	~2.0
零点输出	(F.S.)	±2%
输入电阻	(Ω)	780±20
输出电阻	(Ω)	700±10
绝缘电阻	(MΩ/VDC)	≥5000/100
供电电压	(V)	5~12

压力传感器 型号:F34

量程:20/30/50/100/200/300/500t

综合精度:0.1%F.S

上下平面结构,超低高度设计,可定制大量程或者中空款

适用于大量程需要平面受力场合,如压力机大量程测力平台等

接受定制规格(信号线长度、高温、低温等)

安装尺寸:

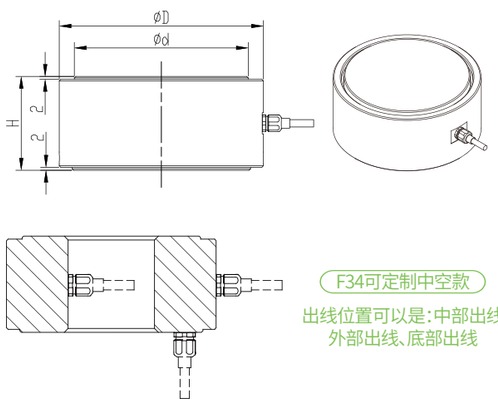

量程(t)	H(mm)	D(mm)	d(mm)
20,30	60	88	76
50	80	98	86
100	110	140	120
200	120	180	160
300	180	180	160
500	200	240	220

技术规格:

物理参数		
额定量程		见左表
材质		不锈钢
满量程变形量	(mm)	≤0.1
自振频率	(HZ)	2000
过载能力	(F.S.)	150%
防护等级		IP66
工作温度	(℃)	-30~+80
精度数据		
非线性	(F.S.)	≤0.2%
滞后	(F.S.)	≤0.2%
重复性误差	(F.S.)	≤0.1%
综合误差	(F.S.)	≤0.2%
电气特征		
额定输出	(mV/V)	~1.5
零点输出	(mV/V)	±0.05
输入电阻	(Ω)	350~1000
输出电阻	(Ω)	350~1000
绝缘电阻	(MΩ/VDC)	≥5000/100
供电电压	(V)	2~15
温度灵敏度漂移	(F.S./℃)	0.005%
零点温度漂移	(F.S./℃)	0.01%

◆受力方式:

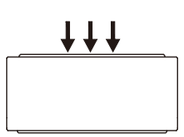

◆配线图:

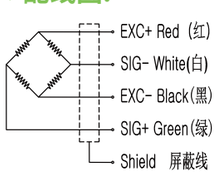

压力传感器 型号:F41

- 量程:10/20/30/50/100kN
- 综合精度:1%F.S
- F41是一款板式力传感器,固定和载荷面均为平面、安装方便,常被用于压装、冲压、自动化控制系统等
- 是需要大平面加载场合比较理想的选择。可定制其他尺寸规格

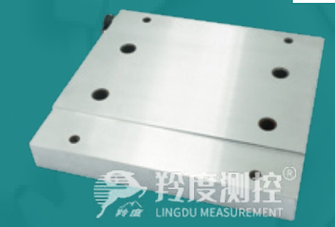

接受定制规格(信号线长度、高温、低温等)

安装尺寸:

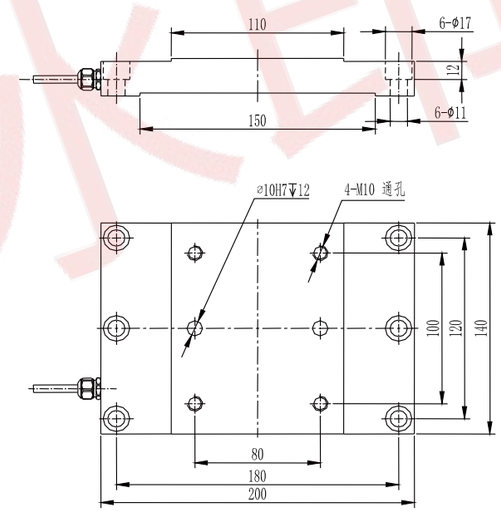

技术规格:

物理参数		
额定量程	(kN)	10,20,30,50,100
材质		合金钢镀镍
满量程变形量	(mm)	0.05
自振频率	(HZ)	5000
过载能力	(F.S.)	150%
防护等级		IP66
工作温度	(℃)	-20~80
电缆尺寸		Ø5x5m
精度数据		
非线性	(F.S.)	0.1%
滞后	(F.S.)	0.2%
重复性误差	(F.S.)	0.1%
综合误差	(F.S.)	0.05%
电气特征		
额定输出	(mV/V)	1.5±10%
零点输出	(mV/V)	±0.05
输入电阻	(Ω)	700±20
输出电阻	(Ω)	700±20
绝缘电阻	(MΩ/VDC)	≥5000/100
供电电压	(V)	5~15

◆受力方式:

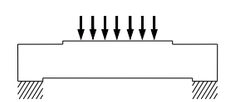

◆配线图:

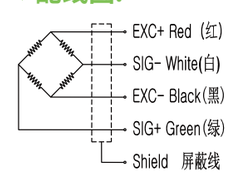

螺杆拉压传感器 型号:DF10

测控 测控

羚度测控® LINGDU MEASUREMENT

DF10S	DF10M	DF10L
接受定制规格(信号线长度、高温、低温等)		

量程:10/20/50/100/200/500N、0.1/0.2/0.5/1/2/3/5/10/20kN ◆
综合精度:0.2%F.S ◆
小型双头螺柱拉压双向都可测量力传感器 ◆
常被用于按键手感测试,疲劳测试,推拉力测量 ◆
外形小巧,对于空间狭小场合尤其合适 ◆

螺杆拉压传感器 型号:DF11

◆ 量程:DF11S:10/20/50/100/200/500N、DF11M:1/2/3/5kN、DF11L:5//10/20kN
◆ 综合精度:0.3%F.S
◆ 微小双头螺柱拉压双向都可测量力传感器
◆ 轴向出线更易于现场布置

羚度测控® LINGDU MEASUREMENT

接受定制规格(信号线长度、高温、低温等)

安装尺寸:

DF10S-直径10　DF10M-直径20

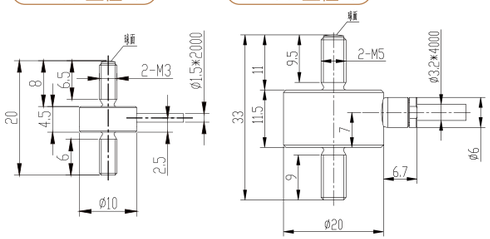

DF10L-直径26

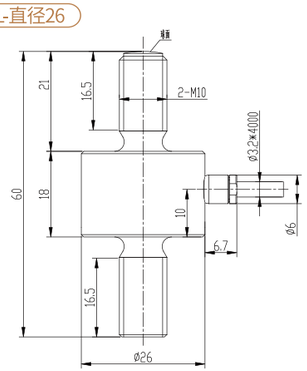

◆ 受力方式:

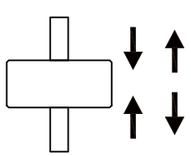

◆ 配线图:

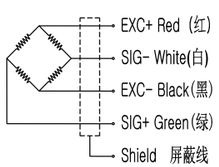

技术规格:

物理参数		
额定量程	DF10S-直径10 DF10M-直径20 DF10L-直径26	10,20,50,100,200,500N 0.1,0.2,0.5,1,2,3kN 2,3,5,10,20kN
材质		不锈钢
满量程变形量	(mm)	<0.05
自振频率	(HZ)	>10k
过载能力	(F.S.)	150%
防护等级		IP68
工作温度	(℃)	-40~+120
电缆尺寸		Ø1.5/Ø3.2x4m
精度数据		
非线性	(F.S.)	≤0.2%
滞后	(F.S.)	≤0.2%
重复性误差	(F.S.)	≤0.1%
综合误差	(F.S.)	≤0.2%
电气特征		
额定输出	(mV/V)	1±0.5
零点输出	(mV/V)	±0.05
输入电阻	(Ω)	1000±50
输出电阻	(Ω)	1000±50
绝缘电阻	(MΩ/VDC)	≥5000/100
供电电压	(V)	2~12

安装尺寸:

DF11S-直径16　DF11M-直径20

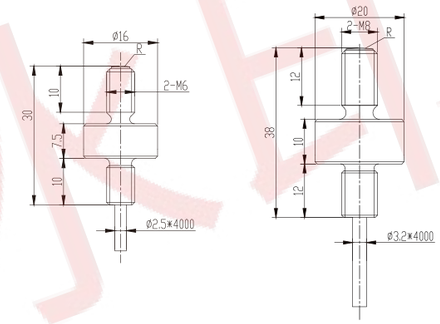

DF11L-直径26

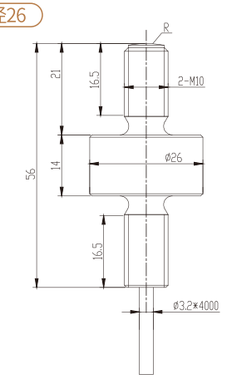

◆ 受力方式:

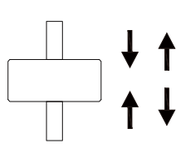

◆ 配线图:

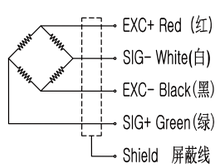

技术规格:

物理参数		
额定量程	DF11S-直径16 DF11M-直径20 DF11L-直径26	10,20,50,100,200,500N 1,2,3,5kN 5,10,20kN
材质		不锈钢
满量程变形量	(mm)	<0.05
自振频率	(HZ)	>10k
过载能力	(F.S.)	150%
防护等级		IP68
工作温度	(℃)	-40~+120
电缆尺寸		Ø2.5/Ø3.2/Ø3.2x4m
精度数据		
非线性	(F.S.)	≤0.5%/≤0.2%/≤0.2%
滞后	(F.S.)	≤0.5%/≤0.2%/≤0.2%
重复性误差	(F.S.)	≤0.2%/≤0.1%/≤0.1%
综合误差	(F.S.)	≤0.5%/≤0.2%/≤0.2%
电气特征		
额定输出	(mV/V)	1.2±0.5
零点输出	(mV/V)	±0.05
输入电阻	(Ω)	1000±50
输出电阻	(Ω)	1000±50
绝缘电阻	(MΩ/VDC)	≥5000/100
供电电压	(V)	2~12V

螺杆拉压传感器 型号:DF12

量程:50/10/200/500N、1/2/3/5/10/15kN ◆
综合精度:0.1%F.S ◆
外径20mm柱形结构,两端内螺纹 ◆
外形小巧,对于空间狭小场合尤其合适 ◆
广泛应用于力或者重量测量,常被用于实验室以及自动化设备的力值反馈控制和量化力值输出系统 ◆

接受定制规格(信号线长度、高温、低温等)

安装尺寸:

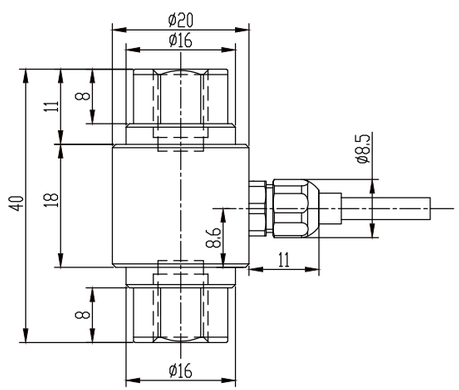

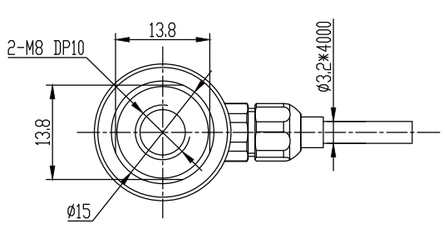

◆ 受力方式:

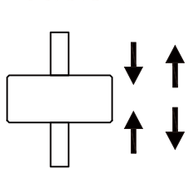

◆ 配线图:

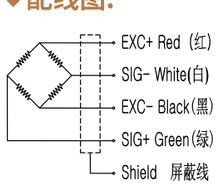

技术规格:

物理参数		
额定量程	(N) (kN)	50,10,200,500 1,2,3,5,10,15
材质		不锈钢
满量程变形量	(mm)	<0.2
自振频率	(HZ)	>1k
过载能力	(F.S.)	150%
防护等级		IP67
工作温度	(℃)	-40~+120
电缆尺寸		Ø3.2x4m
精度数据		
非线性	(F.S.)	≤0.1%
滞后	(F.S.)	≤0.1%
重复性误差	(F.S.)	≤0.05%
综合误差	(F.S.)	≤0.1%
电气特征		
额定输出	(mV/V)	1.5±0.5
零点输出	(mV/V)	±0.05
输入电阻	(Ω)	350±10
输出电阻	(Ω)	350±10
绝缘电阻	(MΩ/VDC)	≥5000/100
供电电压	(V)	2~12

螺杆拉压传感器 型号:DF13

◆ 量程:10/20/30/50/100/200/300/500/1000/2000 3000/5000/10000/20000/30000kN
◆ 综合精度:0.2%F.S
◆ 双头螺杆型结构,安装方便
◆ 常用于推拉力实验设备,材料试验机,吊具秤系统等
◆ 不锈钢材质微小尺寸,大量程

接受定制规格(信号线长度、高温、低温等)

安装尺寸:

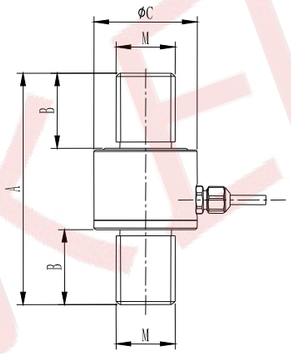

量程(kN)	A	B	ØC	M	电缆尺寸
10/20	56	18	20	M12	Φ3x4m
30/50	74	24	28	M16x2	Φ3x4m
100	98	32	36	M24x2	Φ3x4m
200/300	145	45	52	M36x3	Φ5x4m
500	260	85	82	M64x3	Φ5x6m
1000	320	110	120	M100x3	Φ5x6m
2000	360	120	180	M140x4	Φ5x6m
3000	360	120	200	M160x4	Φ5x6m
5000	520	162	180	M160x6	Φ6x10m
10000	590	205	220	M200x6	Φ6x10m
20000	1080	380	360	TR330x24	Φ6x10m
30000	1460	460	450	TR400x24	Φ6x10m

◆ 受力方式:

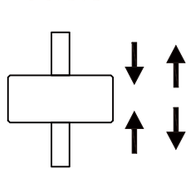

◆ 配线图:

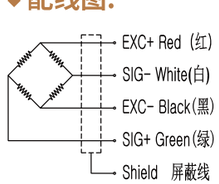

技术规格:

物理参数		
额定量程	(kN)	10,20,30,50,100,200,300, 500,1000,2000,3000, 5000,10000,20000,30000
材质		不锈钢
满量程变形量	(mm)	<0.1
自振频率	(HZ)	>10k
过载能力	(F.S.)	150%
防护等级		IP66
工作温度	(℃)	-20~70
电缆尺寸		Ø3x4m/Ø5x6m/Ø6x10m
精度数据		
非线性	(F.S.)	0.1%
滞后	(F.S.)	0.1%
重复性误差	(F.S.)	0.05%
综合误差	(F.S.)	0.1%
电气特征		
额定输出	(mV/V)	1.5±10%
零点输出	(mV/V)	±0.05
输入电阻	(Ω)	780±20/385±20
输出电阻	(Ω)	700±10/350±10
绝缘电阻	(MΩ/VDC)	≥5000/100
供电电压	(V)	2~12

螺杆拉压传感器 型号:DF14

量程:1/2/5/10/20/50kN ◆
综合精度:0.1%F.S ◆
小型双头螺柱拉压双向都可测量力传感器 ◆
广泛应用于小空间的推拉力测量,外形美观 ◆
对于推拉力测量设备尤其合适 ◆

接受定制规格(信号线长度、高温、低温等)

安装尺寸:

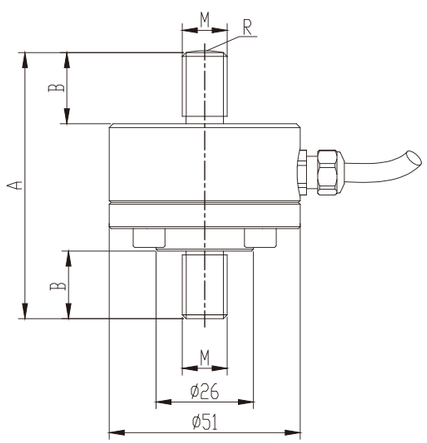

量程(kN)	A	B	C	M
1,2,3,5,10,20	71	19	18	M12
50	86	25	25	M16

◆ 受力方式:

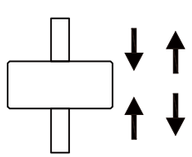

◆ 配线图:

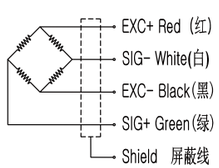

技术规格:

物理参数		
额定量程	(kN)	1,2,5,10,20 50
材质		不锈钢
满量程变形量	(mm)	<0.05
自振频率	(HZ)	>5k
过载能力	(F.S.)	150%
防护等级		IP68/IP67
工作温度	(℃)	-40~+120
电缆尺寸		ø4.8x4m
精度数据		
非线性	(F.S.)	≤0.1%
滞后	(F.S.)	≤0.1%
重复性误差	(F.S.)	≤0.05%
综合误差	(F.S.)	≤0.1%
电气特征		
额定输出-AR-DN14S	(mV/V)	1.5±0.5
额定输出-AR-DN14M	(mV/V)	2.0±0.2
输入电阻	(Ω)	700±10
输出电阻	(Ω)	700±10
绝缘电阻	(MΩ/VDC)	≥5000/100
供电电压	(V)	2~12

螺杆拉压传感器 型号:DF15

◆ 量程:0.5/1/2/3/kN
◆ 综合精度:0.2%F.S
◆ DF15是一款微小型传感器,经典S型结构
◆ 精度高安装方便,可定制其他尺寸量程

接受定制规格(信号线长度、高温、低温等)

安装尺寸:

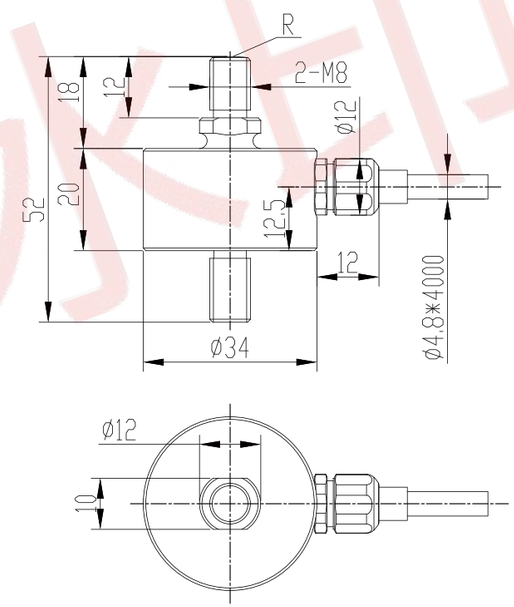

◆ 受力方式:

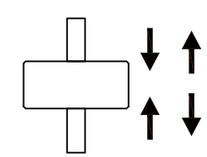

◆ 配线图:

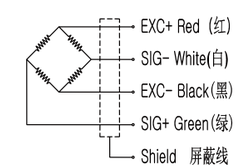

技术规格:

物理参数		
额定量程	(kN)	0.5,1,2, 3,5
材质		不锈钢
满量程变形量	(mm)	<0.1
自振频率	(HZ)	>3k
过载能力	(F.S.)	150%
防护等级		IP68
工作温度	(℃)	-40~+120
电缆尺寸		ø4.8x4m
精度数据		
非线性	(F.S.)	0.1%
滞后	(F.S.)	0.1%
重复性误差	(F.S.)	0.05%
综合误差	(F.S.)	≤0.1%
电气特征		
额定输出	(mV/V)	1.5±0.5
零点输出	(mV/V)	±0.05
输入电阻	(Ω)	350±10
输出电阻	(Ω)	350±10
绝缘电阻	(MΩ/VDC)	≥5000/100
激励电压	(V)	2~12

S型拉压传感器 型号:DF20

羚度测控

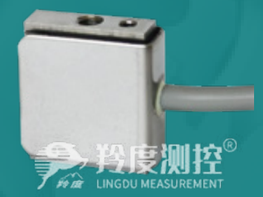

量程:1/2.5/5/10/20/50/100/200/300/500N ◆
综合精度:0.1%F.S ◆
DF20是一款微小型传感器,经典S型结构 ◆
精度高安装方便,可定制其他尺寸量程 ◆

接受定制规格(信号线长度、高温、低温等)

安装尺寸:

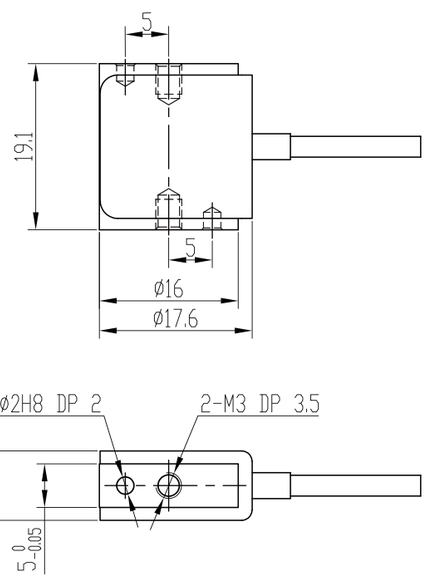

技术规格:

物理参数		
额定量程	(N)	1,2.5,5,10,20,50,100,200,300,500
材质		不锈钢
满量程变形量	(mm)	<0.2
自振频率	(HZ)	>300
过载能力	(F.S.)	150%
防护等级		IP66
工作温度	(℃)	-20~80
电缆尺寸		ø2x4m
精度数据		
非线性	(F.S.)	0.05%
滞后	(F.S.)	0.05%
重复性误差	(F.S.)	0.05%
综合误差	(F.S.)	0.1%
电气特征		
额定输出	(mV/V)	2.0±10%
零点输出	(mV/V)	±0.05
输入电阻	(Ω)	650±30
输出电阻	(Ω)	650±30
绝缘电阻	(MΩ/VDC)	⩾5000/100
激励电压	(V)	2~12

◆ 受力方式:

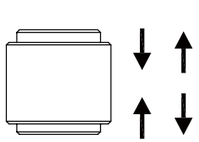

◆ 配线图:

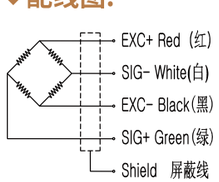

S型拉压传感器 型号:DF21

羚度测控

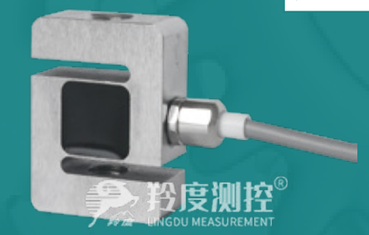

◆ 量程:50/100/200/500/1000N
◆ 综合精度:0.1%F.S
◆ DF21是一款微小型传感器,经典S型结构
◆ 精度高安装方便,可定制其他尺寸量程

接受定制规格(信号线长度、高温、低温等)

安装尺寸:

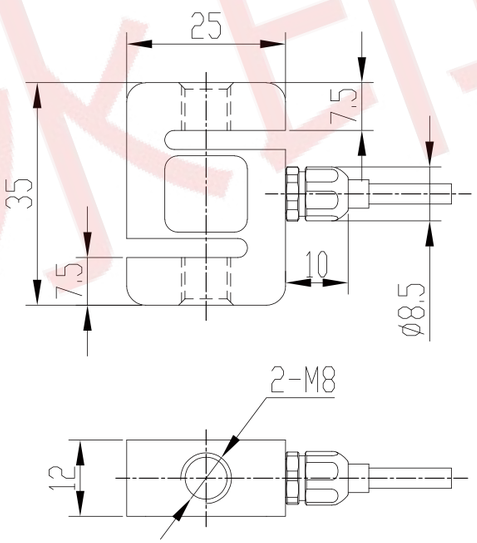

技术规格:

物理参数		
额定量程	(N)	50,100,200,500,1000
材质		不锈钢
满量程变形量	(mm)	<0.4
自振频率	(HZ)	>300
过载能力	(F.S.)	150%
防护等级		IP66
工作温度	(℃)	20~80
电缆尺寸		ø3.2x4m
精度数据		
非线性	(F.S.)	0.10%
滞后	(F.S.)	0.10%
重复性误差	(F.S.)	0.05%
综合误差	(F.S.)	0.10%
电气特征		
额定输出	(mV/V)	2.0±10%
零点输出	(mV/V)	±0.05
输入电阻	(Ω)	350±10
输出电阻	(Ω)	350±10
绝缘电阻	(MΩ/VDC)	⩾5000/100
激励电压	(V)	2~12

◆ 受力方式:

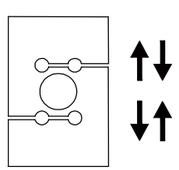

◆ 配线图:

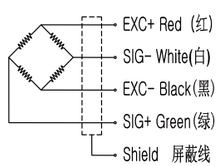

S型拉压传感器 型号:DF22

羚度测控

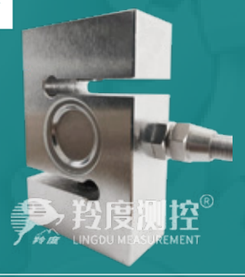

量程:5~50/100~500kg、1~2/2.5~5/7.5/10/15~20t ◆
综合精度:0.02%F.S ◆
双头螺杆型结构,安装方便 ◆
不锈钢材质微小尺寸,大量程 ◆
常用于推拉力实验设备,材料试验机,吊具秤系统等 ◆

接受定制规格(信号线长度、高温、低温等)

安装尺寸:

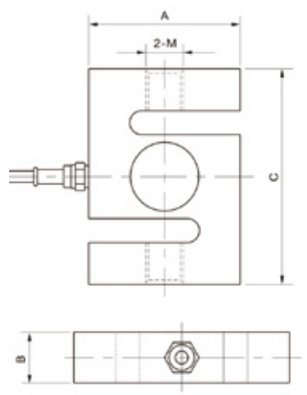

量程	尺寸(A)	尺寸(B)	尺寸(C)	螺纹(公制mm)
5~50kg	51	13	64	M8X1.25
100~500kg	51	19	76	M12X1.75
1~2t	54	25.4	76	M12X1.75
2.5~5t	76	25.4	108	M24X1.5
7.5t	100	32	140	M24X2
10t	126	50	178	M30X2
15~20t	140	60	188	M39X2

◆ 受力方式:

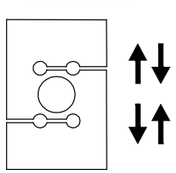

◆ 配线图:

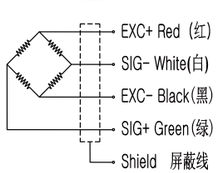

技术规格:

物理参数		
额定量程	(kg) (T)	5~50,100~500 1~2,2.5~5,7.5,10,15~20
材质		不锈钢
满量程变形量	(mm)	<0.5
自振频率	(HZ)	>1k
过载能力	(F.S.)	150%
防护等级		IP67/IP68
工作温度	(℃)	-20~60
电缆尺寸		Ø5.4x5m
精度数据		
非线性	(F.S.)	0.02%
滞后	(F.S.)	±0.02%
重复性误差	(F.S.)	0.01%
综合误差	(F.S.)	0.02%
电气特征		
额定输出	(mV/V)	2±0.005/3±0.005
零点输出	(mV/V)	±1%
输入电阻	(Ω)	385±10
输出电阻	(Ω)	350±3
绝缘电阻	(MΩ/VDC)	≥5000/100
激励电压	(V)	2~15

S型拉压传感器 型号:DF23

羚度测控

◆ 量程:50/100/200/500/1000/2000/3000/5000kg
◆ 综合精度:0.02%F.S
◆ DF23是一款激光焊接密封高防护传感器
◆ 经典S型结构,精度高,安装方便

接受定制规格(信号线长度、高温、低温等)

安装尺寸:

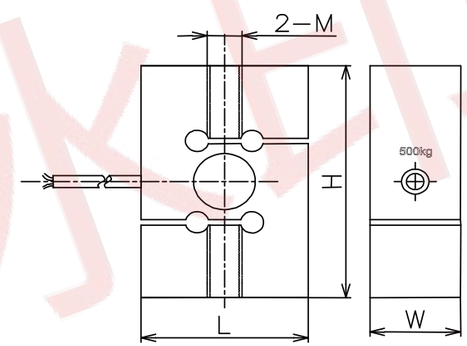

量程(kg)	L	H	W	M
50	50.8	63.5	25.4	M8
100/200	50.8	76.2	25.4	M12
500	57.2	87.3	31	M12
1000	57.2	87.3	31	M12
2000	69.8	100	36.5	M24x2
3000	69.8	100	36.5	M24x2
5000	76.2	114.3	36.5	M24x2

◆ 受力方式:

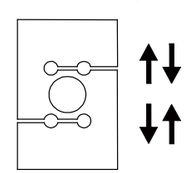

◆ 配线图:

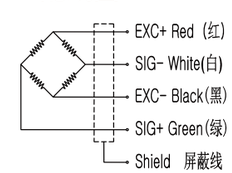

技术规格:

物理参数		
额定量程	(kg)	50,100,200,500,1000, 2000,3000,5000
材质		不锈钢
满量程变形量	(mm)	<0.5
自振频率	(HZ)	>1k
过载能力	(F.S.)	150%
防护等级		IP68
工作温度	(℃)	30~70
电缆尺寸		Ø5.4x3m
精度数据		
非线性	(F.S.)	0.02%
滞后	(F.S.)	0.02%
重复性误差	(F.S.)	0.015%
综合误差	(F.S.)	0.02%
电气特征		
额定输出	(mV/V)	2.0±0.3%
零点输出	(mV/V)	0.01
输入电阻	(Ω)	380±20
输出电阻	(Ω)	350±10
绝缘电阻	(MΩ/VDC)	≥5000/100
激励电压	(V)	2~15

型号:DF25

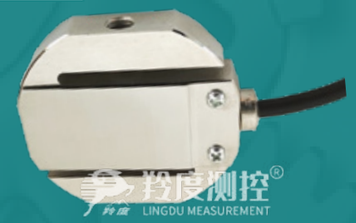

量程:5/10/20/30/50/100/200/500N ◆
综合精度:0.05%F.S ◆
具有精度高、强度好、稳定性好等特点 ◆
广泛应用于天车秤、料斗秤等工业自动化过程控制的拉力测量 ◆

接受定制规格(信号线长度、高温、低温等)

安装尺寸:

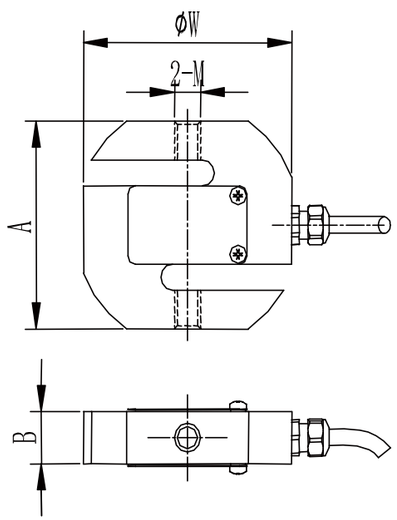

Cap(kg)	A	B	W	M
5,10,20,30,	58	12	62	M8x1.25
50,100,200,500	64	20	70	M12x1.75

◆ 配线图:

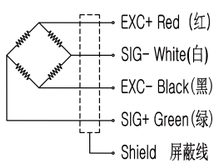

技术规格:

物理参数		
额定量程	(N)	5,10,20,30,50,100,200,500
材质		合金钢
满量程变形量	(mm)	<1
自振频率	(HZ)	>300
过载能力	(F.S.)	150%
防护等级		IP67
工作温度	(℃)	-20~60
电缆尺寸		Ø5x4m
精度数据		
非线性	(F.S.)	0.05%
滞后	(F.S.)	0.05%
重复性误差	(F.S.)	0.03%
综合误差	(F.S.)	0.05%
电气特征		
零点温度漂移		0.02%F.S./10°C
零点输出	(mV/V)	±1%
输入电阻	(Ω)	380±10
输出电阻	(Ω)	350±5
绝缘电阻	(MΩ/VDC)	≥5000/100
激励电压	(V)	2~15

型号:DF31

◆ 量程:0.1/0.2/0.5/1/2/5/10/20kN
◆ 综合精度:0.1%F.S
◆ 柱型拉压双向都可测量力传感器
◆ 外形美观,高度低精度高
◆ 广泛应用于小空间的推拉力测量,常被用于推拉力机,疲劳测试机,材料试验机

接受定制规格(信号线长度、高温、低温等)

安装尺寸:

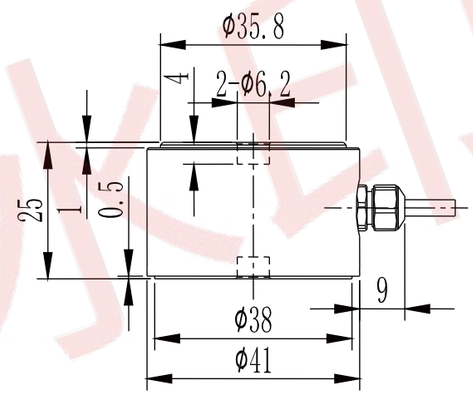

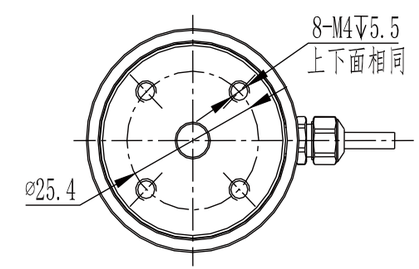

◆ 受力方式:

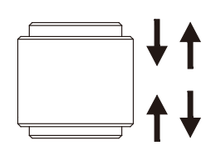

◆ 配线图:

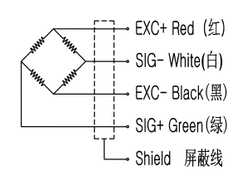

技术规格:

物理参数		
额定量程	(kN)	0.1,0.2,0.5,1,2,5,10,20
材质		不锈钢
满量程变形量	(mm)	<0.3
自振频率	(HZ)	>800
过载能力	(F.S.)	150%
防护等级		IP66
工作温度	(℃)	-20~80
电缆尺寸		Ø3.2x4m
精度数据		
非线性	(F.S.)	0.1%
滞后	(F.S.)	0.1%
重复性误差	(F.S.)	0.05%
综合误差	(F.S.)	0.1%
电气特征		
额定输出	(mV/V)	2.0±10%
零点输出	(mV/V)	±0.05
输入电阻	(Ω)	385±10
输出电阻	(Ω)	350±5
绝缘电阻	(MΩ/VDC)	5000/100
激励电压	(V)	5~15

拉式拉压传感器 型号:DF32

羚度测控 羚度测控

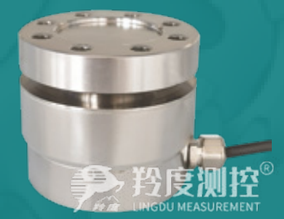

量程:1/2/5/10/20/50/100kN ◆
综合精度:0.2%F.S ◆
平面加载拉压双向都可测量力传感器 ◆
优异的抗侧向力抗震动能力外形美观,安装方便 ◆

接受定制规格(信号线长度、高温、低温等)

安装尺寸:

外形图(1/2/5/10kN)

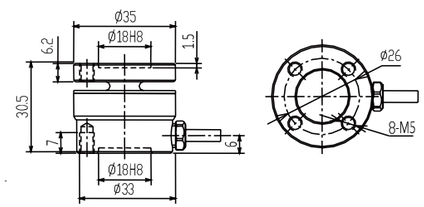

外形图(20/50/100kN)

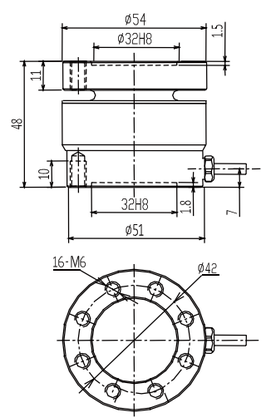

◆ 受力方式:

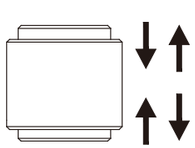

◆ 配线图:

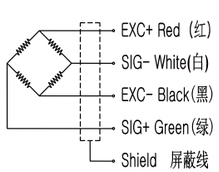

技术规格:

物理参数		
额定量程	(kN)	1,2,5,10, 20,50,100
材质		不锈钢
满量程变形量	(mm)	<0.2
共振频率	(HZ)	>8k
过载能力	(F.S.)	150%
防护等级		IP68
工作温度	(℃)	-30~+70
电缆尺寸		Ø4.0x3m
精度数据		
非线性	(F.S.)	0.1%
蠕变(30min)	(F.S.)	0.1%
重复性误差	(F.S.)	0.05%
综合误差	(F.S.)	0.05%
电气特征		
额定输出	(mV/V)	~1.0
零点输出	(mV/V)	±5%
输入电阻	(Ω)	780±10
输出电阻	(Ω)	750±5
绝缘电阻	(MΩ)	≥5000/100
激励电压	(V)	2~15

拉式拉压传感器 型号:DF33SS

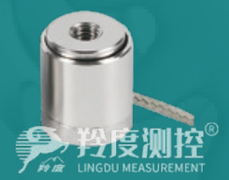

◆ 量程:10/20/30/50/100N
◆ 综合精度:0.2%F.S
◆ 微小型拉压力传感器,尺寸小,精度高
◆ 广泛应用于力或者重量测量,常被用于实验室以及自动化设备的力值反馈控制和量化力值输出系统对于空间狭小场合尤其合适

接受定制规格(信号线长度、高温、低温等)

安装尺寸:

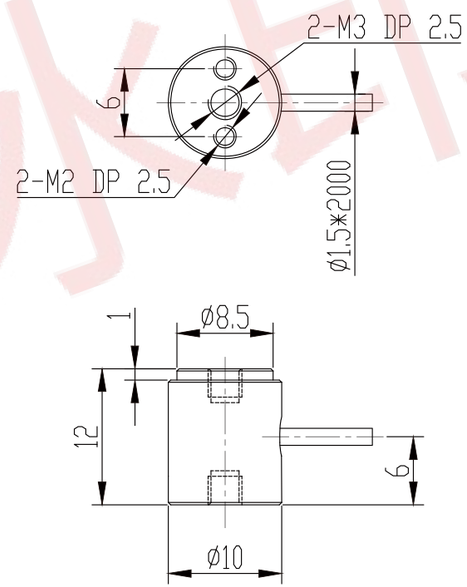

◆ 受力方式:

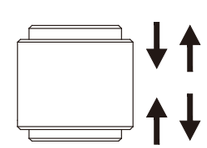

◆ 配线图:

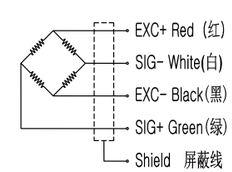

技术规格:

物理参数		
额定量程	(N)	10,20,30 50,100
材质		不锈钢
满量程变形量	(mm)	≤0.1
自振频率	(HZ)	≥1k
过载能力	(F.S.)	150%
防护等级		IP54
工作温度	(℃)	-40~+120
电缆尺寸		Ø1.5x2m
精度数据		
非线性	(F.S.)	≤0.2%
滞后	(F.S.)	≤0.2%
重复性误差	(F.S.)	≤0.1%
综合误差	(F.S.)	≤0.2%
电气特征		
满量程输出	(mV/V)	1.0±0.4
零点输出	(mV/V)	±0.05
输入电阻	(Ω)	350±10
输出电阻	(Ω)	350±10
绝缘电阻	(MΩ/VDC)	≥5000/100
供电电压	(V)	2~12

拉式拉压传感器 型号:DF33S

羚度测控 羚度测控

量程:10/20/30/50/100/200N ◆
综合精度:0.1%F.S ◆
高度低,变形量小 ◆
安装方便平面加载,拉压双向 ◆
主要用于推、拉力计各种工业称重系统等 ◆

接受定制规格(信号线长度、高温、低温等)

安装尺寸:

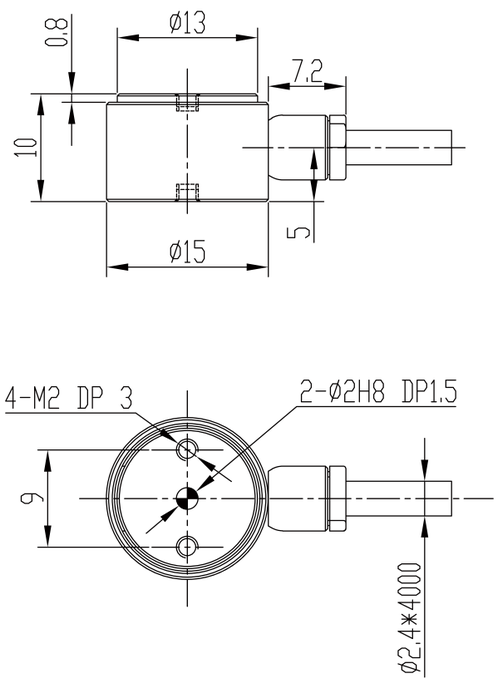

◆ 受力方式:

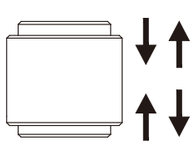

◆ 配线图:

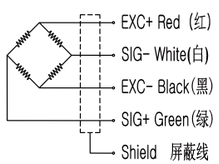

技术规格:

物理参数		
额定量程	(N)	10,20,30, 50,100,200
材质		不锈钢
满量程变形量	(mm)	<0.2
自振频率	(HZ)	>500
过载能力	(F.S.)	150%
防护等级		IP54
工作温度	(℃)	-40~+120
电缆尺寸		Ø2.4x4m
精度数据		
非线性	(F.S.)	≤0.1%
滞后	(F.S.)	≤0.1%
重复性误差	(F.S.)	≤0.1%
综合误差	(F.S.)	≤0.2%
电气特征		
满量程输出	(mV/V)	1.5±0.5
零点输出	(mV/V)	±0.05
输入电阻	(Ω)	350±10
输出电阻	(Ω)	350±10
绝缘电阻	(MΩ/VDC)	≥5000/100
供电电压	(V)	2~12

拉式拉压传感器 型号:DF33M

◆ 量程:10/20/30/50/100/200/500/1000N
◆ 综合精度:0.1%F.S
◆ 高度低,变形量小
◆ 安装方便平面加载,拉压双向
◆ 主要用于推、拉力计各种工业称重系统等

接受定制规格(信号线长度、高温、低温等)

安装尺寸:

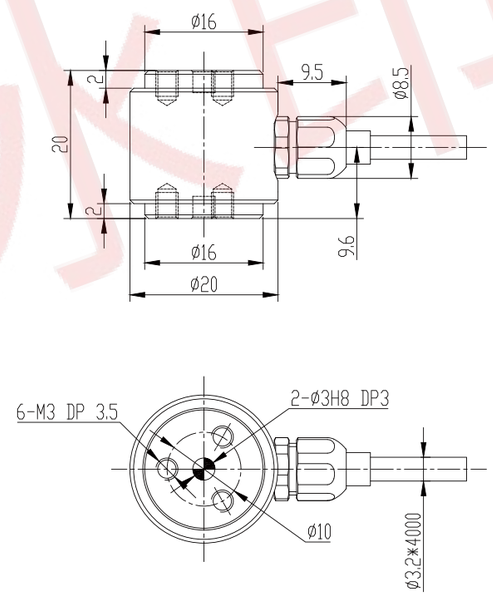

◆ 受力方式:

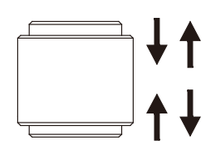

◆ 配线图:

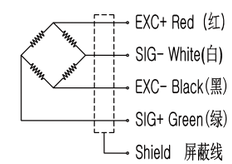

技术规格:

物理参数		
额定量程	(N)	10,20,30,50,100 200,500,1000
材质		不锈钢
满量程变形量	(mm)	<0.2
自振频率	(HZ)	>500
过载能力	(F.S.)	150%
防护等级		IP65
工作温度	(℃)	-40~+120
电缆尺寸		Ø4.8x4m
精度数据		
非线性	(F.S.)	≤0.1%
滞后	(F.S.)	≤0.1%
重复性误差	(F.S.)	≤0.05%
综合误差	(F.S.)	≤0.1%
电气特征		
满量程输出	(mV/V)	1.5±0.5
零点输出	(mV/V)	±0.05
输入电阻	(Ω)	350±10
输出电阻	(Ω)	350±10
绝缘电阻	(MΩ/VDC)	≥5000/100
供电电压	(V)	2~12

拉式拉压传感器 型号:DF33L

羚度测控 羚度测控

量程:100/200/500N、1/2/5/10kN ◆
综合精度:0.1%F.S ◆
高度低,变形量小,安装方便 ◆
平面加载,拉压双向 ◆
主要用于推、拉力计各种工业称重系统等 ◆

接受定制规格(信号线长度、高温、低温等)

安装尺寸:

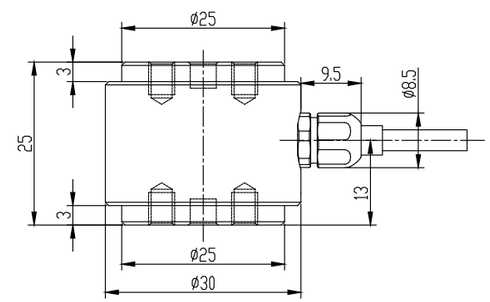

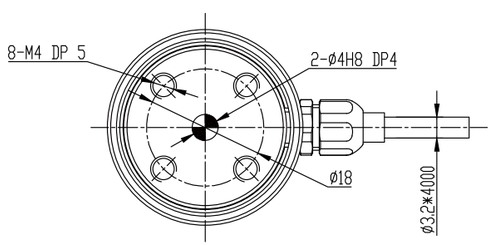

◆ 受力方式:

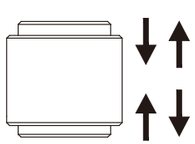

◆ 配线图:

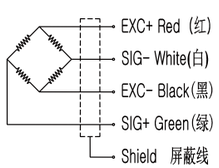

技术规格:

物理参数		
额定量程	(N) (kN)	100,200,500 1,2,5,10
材质		不锈钢
满量程变形量	(mm)	<0.2
自振频率	(kHZ)	>2k
过载能力	(F.S.)	150%
防护等级		IP54
工作温度	(℃)	-40~+120
电缆尺寸		ø3.2x4m
精度数据		
非线性	(F.S.)	≤0.1%
滞后	(F.S.)	≤0.1%
重复性误差	(F.S.)	≤0.1%
综合误差	(F.S.)	≤0.1%
电气特征		
满量程输出	(mV/V)	1.5±0.5
零点输出	(mV/V)	±0.05
输入电阻	(Ω)	350±10
输出电阻	(Ω)	350±10
绝缘电阻	(MΩ/VDC)	≥5000/100
供电电压	(V)	2~12

拉式拉压传感器 型号:DF33X

◆ 量程:5/10/20/30/50kN
◆ 综合精度:0.1%F.S
◆ 高度低,变形量小
◆ 安装方便,平面加载,拉压双向
◆ 主要用于推、拉力计各种工业称重系统等

接受定制规格(信号线长度、高温、低温等)

安装尺寸:

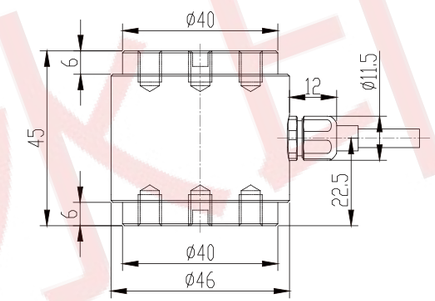

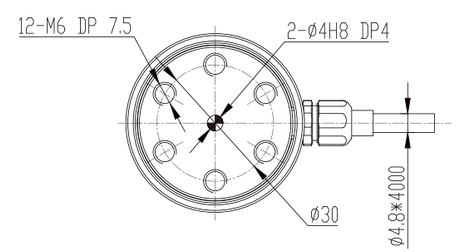

◆ 受力方式:

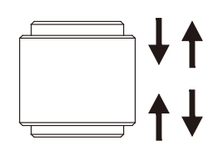

◆ 配线图:

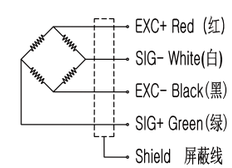

技术规格:

物理参数		
额定量程	(kN)	5,10,20, 30,50
材质		不锈钢
满量程变形量	(mm)	<0.1
自振频率	(HZ)	>1k
过载能力	(F.S.)	150%
防护等级		IP65
工作温度	(℃)	-40~+120
电缆尺寸		ø4.8x4m
精度数据		
非线性	(F.S.)	≤0.1%
滞后	(F.S.)	≤0.1%
重复性误差	(F.S.)	≤0.1%
综合误差	(F.S.)	≤0.1%
电气特征		
满量程输出	(mV/V)	1.5±0.5
零点输出	(mV/V)	±0.05
输入电阻	(Ω)	350±10
输出电阻	(Ω)	350±10
绝缘电阻	(MΩ/VDC)	≥5000/100
供电电压	(V)	2~15

轮辐式传感器 型号:DF35

测控 测控

接受定制规格(信号线长度、高温、低温等)

量程:DF35S:100/200/500N、1,2kN ◆
DF35M:1/2/5/10/20kN

综合精度:0.2%F.S ◆

微小型双平面结构方便安装、固有频率高 ◆

适用于医疗检测、机器人领域,模具组装及其他工业测试、测量及力值反馈系统 ◆

安装尺寸:

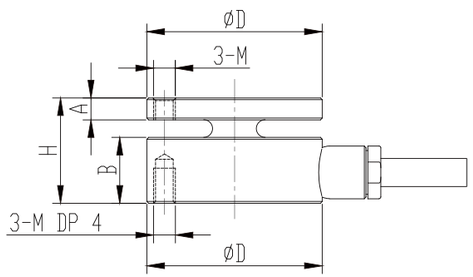

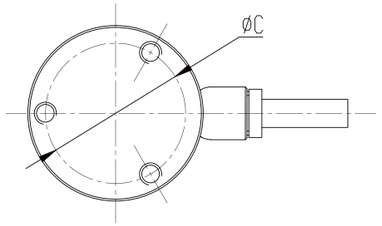

型号	量程	H (mm)	D (mm)	A (mm)	B (mm)	C (mm)	M
DF35S	100,200,500N 1,2kN	12	20	2.5	7.5	16	M2.5
DF35M	1,2,5,10kN 20kN	20	32	5	12	25.4	M4

◆ 受力方式:

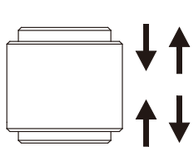

◆ 配线图:

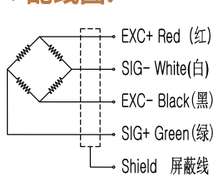

技术规格:

物理参数		
额定量程		见左表
材质		不锈钢
满量程变形量	(mm)	≤0.02
自振频率	(HZ)	>10k
过载能力	(F.S.)	150%
防护等级		IP67
工作温度	(℃)	-40~+120
电缆尺寸		Ø3.2×4m
精度数据		
非线性	(F.S.)	≤0.2%
滞后	(F.S.)	≤0.2%
重复性误差	(F.S.)	≤0.1%
综合误差	(F.S.)	≤0.2%
电气特征		
满量程输出	(mV/V)	1.0±0.4
零点输出	(mV/V)	±0.05
输入电阻	(Ω)	1000±50
输出电阻	(Ω)	1000±50
绝缘电阻	(MΩ/VDC)	≥5000/100
供电电压	(V)	2~12

轮辐式传感器 型号:DF41

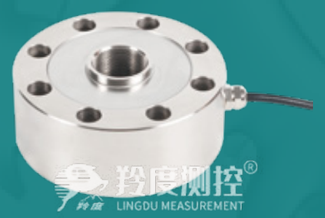

接受定制规格(信号线长度、高温、低温等)

◆ 量程:1/2/3/5/10/20/30/60/100/150/200t
◆ 综合精度:0.1%F.S
◆ DF41是一款应用最广的传感器之一,轮辐式结构,精度高,安装方便
◆ 常用于推拉力实验设备,材料试验机,称重平台,料罐称重系统等
◆ 可定制其他尺寸量程,不锈钢材质或者激光焊接防水产品

安装尺寸:

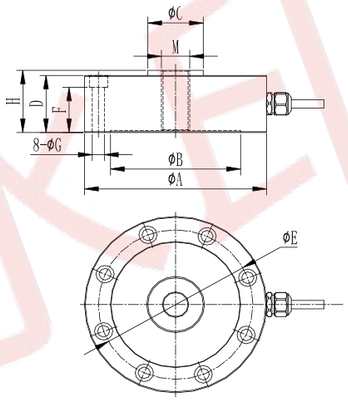

Cap(t)	A	B	C	D	E
1,2,3,5	105	75	32	34	89
10,20	124	83	39	48	101.8
30,60	145	98	50	54	116.8
100	205	150	80	78	162
150,200	296	220	136	100	245

Cap(t)	F	G	H	M
1,2,3,5	27	8×6.5	37	M16×1.5
10,20	38	8×8.5	52	M32×1.5
30,60	42	8×10.5	58	M40×1.5
100	64	8×12.5	85	M60×2
150,200	76	8×22	105	M90×3

◆ 受力方式:

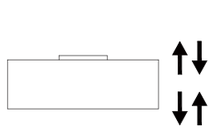

◆ 配线图:

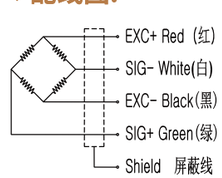

技术规格:

物理参数		
额定量程	(t)	1,2,3,5,10,20,30,60, 100,150,200t
材质		合金钢镀镍
满量程变形量	(mm)	<0.1
自振频率	(HZ)	>3k
过载能力	(F.S.)	150%
防护等级		IP67
工作温度	(℃)	-10~70
电缆尺寸		Ø5×6m
精度数据		
非线性	(F.S.)	0.1%
滞后	(F.S.)	0.1%
重复性误差	(F.S.)	0.05%
综合误差	(F.S.)	0.05%
电气特征		
满量程输出	(mV/V)	2
零点输出	(F.S.)	±1%
输入电阻	(Ω)	780±10
输出电阻	(Ω)	700±5
绝缘电阻	(MΩ/VDC)	≥5000/100
供电电压	(V)	5~15

轮辐式传感器 型号:DF42S

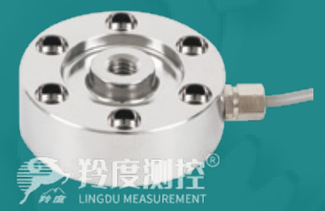

量程:2/3/5/10/20kN ◆
综合精度:0.1%F.S ◆
小尺寸轮辐式拉压力传感器 ◆
外形尺寸小,高度低 ◆
外圈法兰结构,容易安装配套件 ◆

接受定制规格(信号线长度、高温、低温等)

安装尺寸:

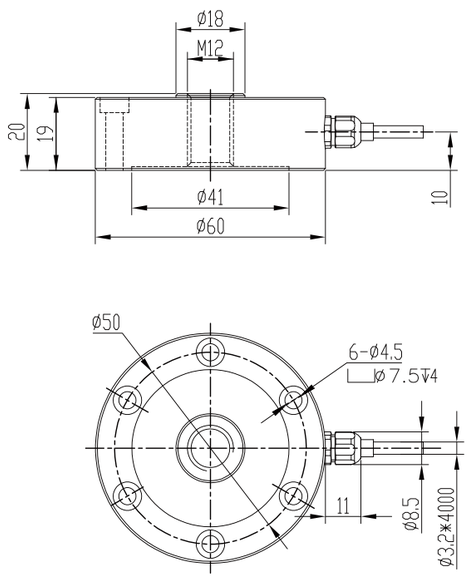

◆ 受力方式:

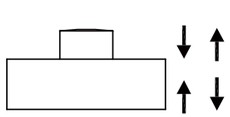

◆ 配线图:

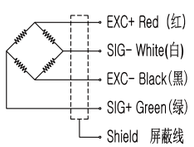

技术规格:

物理参数		
额定量程	(kN)	2/3/5/10 20
材质		合金钢镀镍
满量程变形量	(mm)	≤0.1
自振频率	(HZ)	>3k
过载能力	(F.S.)	150%
防护等级		IP67
工作温度	(℃)	-20~+80
电缆尺寸		ø3.2×4m
精度数据		
非线性	(F.S.)	0.05%
滞后	(F.S.)	0.05%
重复性误差	(F.S.)	0.03%
综合误差	(F.S.)	0.05%
电气特征		
满量程输出	(mV/V)	2.0+0.2
零点输出	(F.S.)	±1%
输入电阻	(Ω)	385+20
输出电阻	(Ω)	350+10
绝缘电阻	(MΩ/VDC)	≥5000/100
供电电压	(V)	2~12

法兰式传感器 型号:DF43

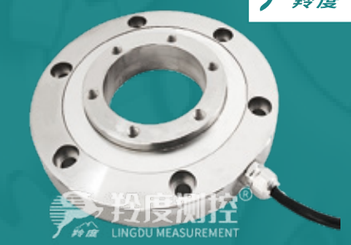

◆ 量程:0.1/0.2/0.5/1/2/3/5/10t
◆ 综合精度:0.1%F.S
◆ 拉压双向,量程可定制
◆ 主要应用于汽车压装、自动化组装、3C产品测试、新能源、产品组装、医疗检测机器人领域,模具组装等
◆ 工业测控系统,也适用于试验机汽车衡,料斗秤,各种工业称重系统等

接受定制规格(信号线长度、高温、低温等)

安装尺寸:

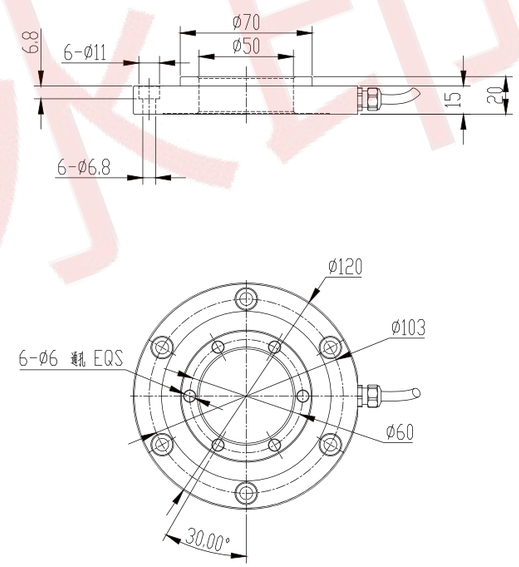

◆ 受力方式:

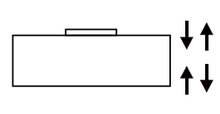

◆ 配线图:

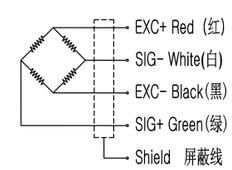

技术规格:

物理参数		
额定量程	(t)	0.1/0.2/0.5/1 2/3/5/10
材质		不锈钢
满量程变形量	(mm)	0.2
自振频率	(HZ)	>1k
过载能力	(F.S.)	150%
防护等级		IP67
工作温度	(℃)	-40~+120
电缆尺寸		ø5x4m
精度数据		
非线性	(F.S.)	≤0.1%
滞后	(F.S.)	≤0.1%
重复性误差	(F.S.)	≤0.05%
综合误差	(F.S.)	≤0.1%
电气特征		
满量程输出	(mV/V)	1.5
零点输出	(mV/V)	±0.05
输入电阻	(Ω)	780±20
输出电阻	(Ω)	700±10
绝缘电阻	(MΩ/VDC)	≥5000/100
供电电压	(V)	5~12

扭矩传感器 型号:T10S

测控 测控

接受定制规格(信号线长度、高温、低温等)

量程:0.2/0.5/1/2/5/10/20/50(N.m) ◆

综合精度:0.1% ◆

T10S非常广泛的被应用于非连续旋转扭矩测量的 ◆

产品提供量程范围广、安装方便,是最常用的扭矩传感器之一 ◆

安装尺寸:

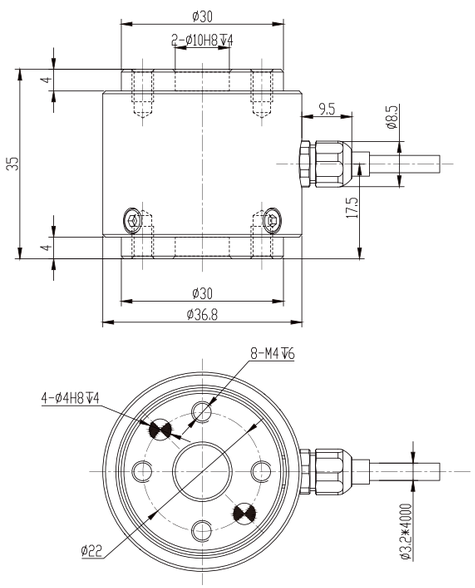

技术规格:

物理参数		
额定量程	(N.m)	0.2,0.5,1,2,5,10,20,50
材质		不锈钢
满量程变形量	(mV/V)	1.5±0.5
自振频率	(kHZ)	≥1
过载能力	(F.S.)	150%
防护等级		IP65
工作温度	(℃)	-40~+120
电缆尺寸		Ø3.2×4m
精度数据		
非线性	(F.S.)	≤0.1%
滞后	(F.S.)	≤0.1%
重复性误差	(F.S.)	≤0.05%
综合误差	(F.S.)	≤0.1%
电气特征		
满量程输出	(mV/V)	1.5±0.5
零点输出	(mV/V)	±2
输入电阻	(Ω)	350±10
输出电阻	(Ω)	350±10
绝缘电阻	(MΩ/VDC)	≥5000/100
供电电压	(V)	2~12V

◆ 受力方式:

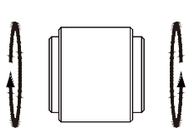

◆ 配线图:

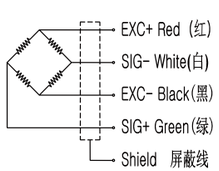

扭矩传感器 型号:T10M

接受定制规格(信号线长度、高温、低温等)

◆ 量程:10/20/30/50/100/200/500(N.m)

◆ 综合精度:0.1%

◆ T10M非常广泛的被应用于非连续旋转扭矩测量的,

◆ 产品提供量程范围广、安装方便,是最常用的扭矩传感器之一

安装尺寸:

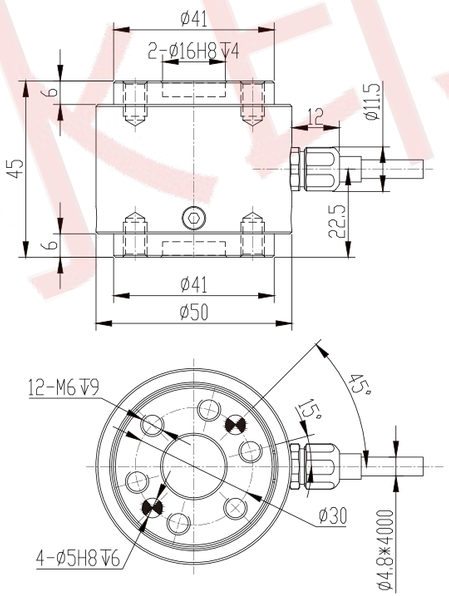

技术规格:

物理参数		
额定量程	(N.m)	10,20,30,50,100,200,500
材质		不锈钢
满量程变形量	(mV/V)	1.5±0.5
自振频率	(kHZ)	≥1
过载能力	(F.S.)	150%
防护等级		IP65
工作温度	(℃)	-40~+120
电缆尺寸		Ø4.8×4m
精度数据		
非线性	(F.S.)	≤0.1%
滞后	(F.S.)	≤0.1%
重复性误差	(F.S.)	≤0.05%
综合误差	(F.S.)	≤0.1%
电气特征		
满量程输出	(mV/V)	1.5±0.5
零点输出	(F.S.)	±3%
输入电阻	(Ω)	350±10
输出电阻	(Ω)	350±10
绝缘电阻	(MΩ/VDC)	≥5000/100
供电电压	(V)	2~12V

◆ 受力方式:

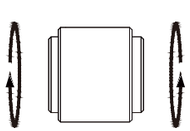

◆ 配线图:

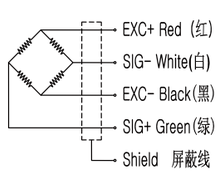

扭矩传感器 型号:T12

灵度测控

接受定制规格(信号线长度、高温、低温等)

量程范围:0.2~20k(N.m) ◆

综合精度:0.1% ◆

T12非常广泛的被应用于非连续旋转扭矩测量的 ◆

产品提供量程范围广、安装方便,是最常用的扭矩传感器之一 ◆

安装尺寸:

型号	量程(N.m)
T12S-60	0.2,0.5,1,2,3,5,10,20
T12S-80	10,20,30,50,100
T12M	200,300,500,1000
T12L	2k,3k,5k
T12X	10k,20k

型号	A	B	C	D	E	F(双面)
T12S-60	50	60	7.5	10	48	4-Φ4.5
T12S-80	65	80	10	16	65	6-Φ6.5
T12M	80	100	15	45	78	8-Φ10.5
T12L	100	128	20	60	100	12-Φ12.5
T12X	140	196	28	90	160	12-Φ18.5

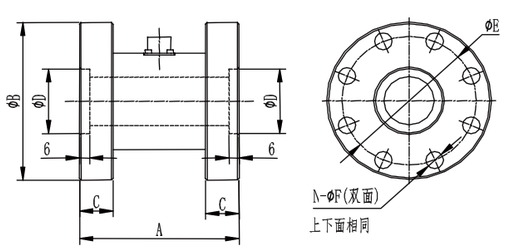

◆ 受力方式:

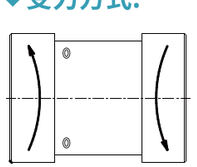

◆ 配线图:

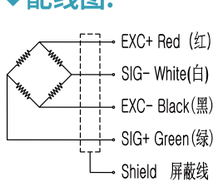

技术规格:

物理参数		
额定量程(N.m)	T12S-60:0.2,0.5,1,2,3,5,10,20 T12S-80:10,20,30,50,100 T12M:200,300,500,1000 T12L:2k,3k,5k T12X:10k,20k	
材质		不锈钢
温度灵敏度漂移	(F.S./10°C)	0.05%
零点温度漂移	(F.S./10°C)	0.05%
过载能力	(F.S.)	150%
防护等级		IP66
工作温度	(°C)	-40~+120
电缆尺寸		Ø4×4m
精度数据		
非线性	(F.S.)	0.1%
滞后	(F.S.)	0.1%
重复性误差	(F.S.)	0.05%
综合误差	(F.S.)	0.1%
电气特征		
额定输出	(mV/V)	1.5±20%
零点输出	(mV/V)	±2
输入电阻	(Ω)	410±20/785±20
输出电阻	(Ω)	350±10/700±10
绝缘电阻	(MΩ/VDC)	≥5000/100
供电电压	(V)	2~12

扭矩传感器 型号:T22

灵度测控

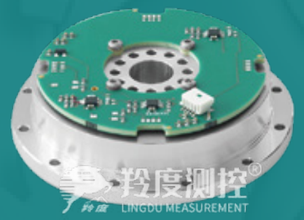

接受定制规格(信号线长度、高温、低温等)

◆ 量程范围:50~400(N.m)

◆ 综合精度:0.1%

◆ 精度高,抗偏载能力强

◆ 机器手臂精密控制,曲面研磨抛光

◆ 加工中心精雕加工,医疗设备精密测试

安装尺寸:

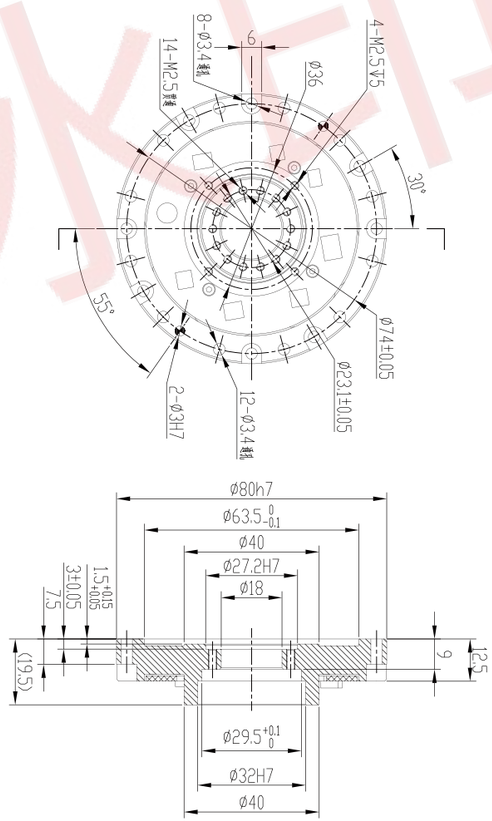

技术规格:

物理参数		
额定量程	50/100/200/400(N.m)(可定制其他量程)	
材质		不锈钢
温度灵敏度漂移	(F.S./10°C)	0.05%
零点温度漂移	(F.S./10°C)	0.05%
过载能力	(F.S.)	150%
防护等级		IP66
工作温度	(°C)	-20~80
电缆尺寸		Ø3x4m
精度数据		
非线性	(F.S.)	0.3%
滞后	(F.S.)	0.5%
重复性误差	(F.S.)	0.3%
综合误差	(F.S.)	0.3%
电气特征		
满量程输出	(mV/V)	1.0~1.5
零点输出	(F.S.)	±3%
输入电阻	(Ω)	2000±10
输出电阻	(Ω)	2000±10
绝缘电阻	(MΩ/VDC)	≥5000/100
供电电压	(V)	5~12

扭矩传感器 型号:DT31

羚度测控 羚度测控

量程范围:50~400(N.m),500~900(N.m) 1k~40k(N.m), 50k~100k(N.m)

轴向尺寸短,既可以测量静止扭矩,也可以测量旋转扭矩

产品为非接触式,无磨损

主要应用于如发动机,测功机和电动马达试验台应用等各种测试台

接受定制规格(信号线长度、高温、低温等)

扭矩传感器 型号:DT20

- 量程:0.05/0.1/0.2/0.3/0.5/1/2/3/5(N.m),10/20/30/50/100 200/500/1000/2000/3000/5000(N.m)
- 体积小、重量轻、易于安装,既可测量静态扭矩,也可测量旋转扭矩
- 检测精度高、稳定性好、抗干扰性强,测量正反转扭矩,旋转角度低
- 不需反复调零即可连续测量正反转扭矩

接受定制规格(信号线长度、高温、低温等)

安装尺寸:

规格(N.m)	Φd(h6)	ΦD	ΦD1	ΦD2	L	L1	H
50-400	Φ52	Φ130	Φ66	Φ95	71	3	185
500-900	Φ70	Φ160	Φ96	Φ125	71	3	210
1K-4K	Φ110	Φ200	Φ134	Φ165	71	3	250
5K-9K	Φ120	Φ242	Φ170	Φ205	90	4	301
10K-40K	Φ180	Φ322	Φ240	Φ285	138	5	401
50K-100K	Φ220	Φ480	Φ362	Φ430	150	5	600

规格(N.m)	h	W	W1	B	B1	C	S	N-M-深
50-40	120	120	85	70	50	7	10	8-M8-15
500-900	130	120	100	80	60	9	10	8-M10-15
1K-4K	145	120	100	80	60	9	10	12-M12-20
5K-9K	175	150	120	110	90	9	15	16-M16-25
10K-40K	235	180	145	130	100	11	18	16-M16-25
50K-100K	360	280	225	170	125	13	25	16-M36-45

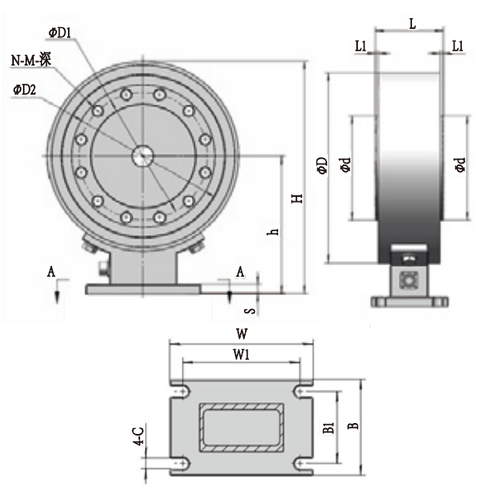

技术规格:

物理参数		
额定量程		50~400(N.m),500~900(N.m) 1k~40k(N.m),50k~100k(N.m)
材质		不锈钢
温度灵敏度漂移	(F.S./10°C)	0.1%
零点温度漂移	(F.S./10°C)	0.1%
过载能力	(F.S.)	150%
防护等级		IP65
工作温度	(°C)	-12~60
电缆尺寸		Φ5X3m
精度数据		
非线性	(F.S.)	±0.1%,±0.25%,±0.5%
滞后	(R.O.)	0.02%
重复性误差	(F.S.)	0.05%
综合误差	(F.S.)	±0.1,±0.2,±0.3,±0.5%
电气特征		
额定输出		5~15KHz,4~20mA,1~5V,0~10V(可选)
零点输出	(F.S.)	0~±1%
安全超载	(F.S.)	120%
极限超载	(F.S.)	150%
绝缘电阻	(MΩ/VDC)	≥2000/100
激励电压	(VDC)	±12

安装尺寸:

型号	量程(N.m)	A	ΦL	B	C
DT20-B	10-100	108	18	44	38
DT20-A	200-500	143	28	56	53
DT20-G	600-2000	221	50	97	90

型号	D	E	F	K	N	M	H
DT20-B	58	30	22	19	6	3-M3	6
DT20-A	73.5	40	30	27	6	2-M3	8
DT20-G	125	60	55	45	33	4-M4	16

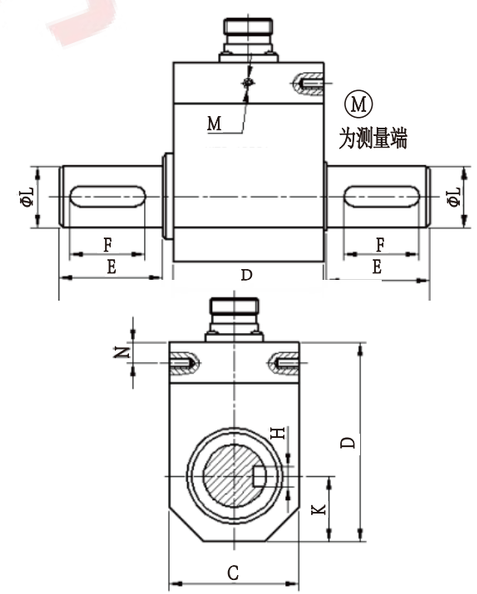

技术规格:

物理参数		
额定量程		0-0.05,0.1,0.2,0.3,0.5,1,2,3,5,10,20,30,50,100,200,500,1000,2000,3000,5000(N.m)
材质		不锈钢/合金钢
温度灵敏度漂移	(F.S./10°C)	0.1%
零点温度漂移	(F.S./10°C)	0.1%
过载能力	(F.S.)	150%
防护等级		IP65
输出响应	(F.S.)	200%
最高转速	(F.S.)	120%
精度数据		
非线性	(R.O)	±0.02%
滞后	(R.O)	±0.02%
重复性误差	(F.S.)	0.05%
综合误差	(F.S.)	±0.1%/±0.3%/±0.5%
电气特征		
额定输出	(mV/V)	1~2
工作温度范围	(°C)	-35~80
输入电阻	(Ω)	700±10/350±10
输出电阻	(Ω)	700±10/350±10
绝缘电阻	(MΩ/VDC)	≥2000/100
激励电压	(VDC)	12

型号:DT21系列

- 量程:0.05/0.1/0.2/0.3/0.5/1/2/3/5Nm,10/20/30/50/100/200 500/1000/2000/3000/5000Nm
- 体积小、重量轻、易于安装,既可测量静态扭矩,也可测量旋转扭矩
- 检测精度高、稳定性好、抗干扰性强,测量正反转扭矩,旋转角度低
- 不需反复调零即可连续测量正反转扭矩

接受定制规格(信号线长度、高温、低温等)

◆ DT21-P 5-15N.m 微型动态扭矩传感器-四方轴 安装尺寸

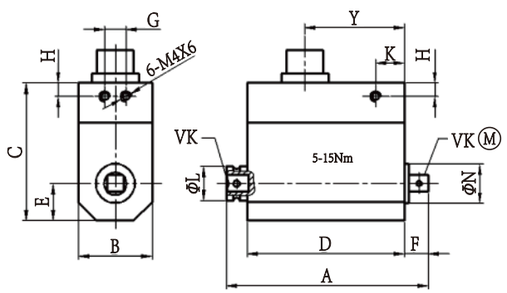

◆ DT21-PA 20-1000N.m 微型动态扭矩传感器-四方轴 安装尺寸

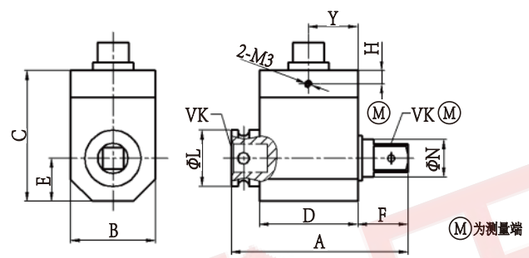

型号	量程(Nm)	VK	A	B	C	D	E	F	G	H	H	ΦL	ΦN	Y	轴向力N	径向力N
DT21-P	5/10/15	1/4”	77	28	52	58	14	8.5	8	5	5	13	14.8	38	150	30
DT21-PA	20/30	3/8”	74.5	38	58	44	19	18	/	6	6	25	12.7	22	500	60
DT21-PA	100	1/2”	79	38	58	44	19	22.5	/	6	6	25	16.6	22	700	100
DT21-PA	200-500	3/4”	97	58	76	50	29	30	/	5	5	40	30	25	2000	150
DT21-PA	1000	1”	112	73	90	57	36.5	34.5	/	5	5	50	40	28.5	4000	250

◆ 21系列选件

微型扭矩传感器(轴-轴)

四方头扭矩传感器(四方轴)
驱动面:凸头链接,负载面:凹头连接

◆ 21系列选安装示意

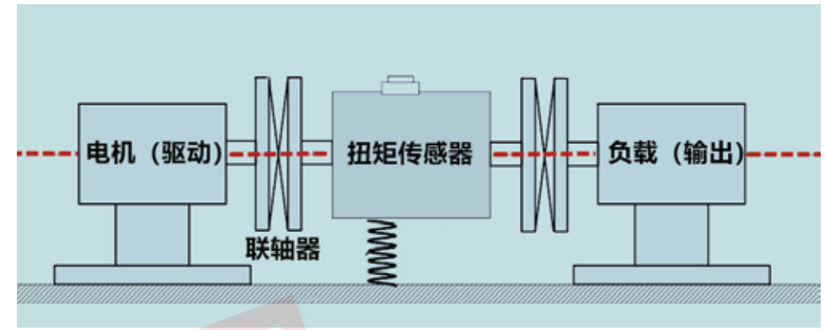

注:此系列扭矩传感器可水平安装,可垂直安装,根据测量需求选择合适联轴器和安装方式

◆ DT21-D 0.1-5N.m 微型动态扭矩传感器 安装尺寸

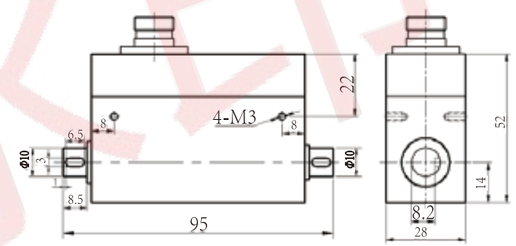

◆ DT21-E 0.1-5N.m 微型动态扭矩传感器 安装尺寸

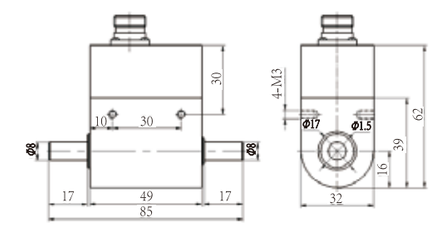

DT21-转矩转速测量系列选项尺寸图 该系列动态扭矩传感器在21系列标准产品的基础上,羚度测控根据市场及客户需求增加了工作转速测量的功能,配相应测试仪表,可精准显示工作转矩及转速!

◆ DT21-D 0.1-5N.m 微型动态扭矩传感器 安装尺寸

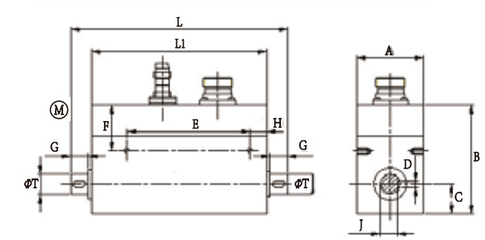

◆ DT21-E 0.1-5N.m 微型动态扭矩传感器 安装尺寸

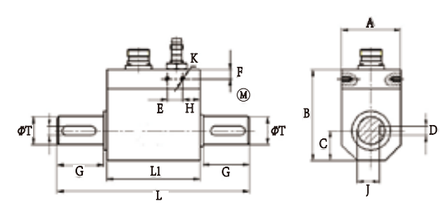

型号	量程(N.m)	L	L1	A	B	G	D	J	C	F	T	E	H	K	适用转速
DT21NSC	5	104	84	32	52	8.5	3	8.2	14	22	10	59	8	4-M3 深6	1800转/分
DT21NSC	100	124	60	38	58	30	6	14.5	19	6	18	10	11	4-M3 深10	1800转/分
DT21NSC	500	159	73	53	73.5	40	8	24	27	17	28	15	12	4-M3 深10	1800转/分
DT21NSC	1000	249	125	90	125	60	16	44	45	28	50	25	14	4-M5 深12	200转/分
DT21NSC	2000	298	132	95	128	80	16	49	47.5	28	55	25	22	4-M5 深12	200转/分
DT21NSC	5000	367	157	139	171	100	22	66	67.5	30	75	30	22	4-M5 深12	200转/分

扭矩传感器
型号:DT30

- 量程范围:10~50Nm,100~500Nm,1000~5000Nm,7000~20000Nm
- 体积小,重量轻,易于安装。既可测量静止扭矩,也可测量旋转扭矩
- 检测电动机,锋利,泵,搅拌机,减速器,变速器,卷扬机,螺旋桨,钻探机械等各种旋转动力设备系统所传递的扭矩及效率
- 高速旋转的工况,不需反复调零即可连续测量正反转扭矩,应变弹性体强度大,可承受150%载荷

接受定制规格(信号线长度、高温、低温等)

传感器安装尺寸:

设计与材质		
额定容量		10~50Nm,100~500Nm, 1000~5000Nm,7000~20000Nm
材质		不锈钢/合金钢
温度灵敏度漂移	(F.S./10°C)	0.1%
自振频率	(F.S./10°C)	0.1%
过载能力	(F.S.)	150%
防护等级		IP65
工作温度	(°C)	12~60
电缆尺寸		Ø5X3m
精度数据		
非线性	(F.S.)	±0.1%,±0.25%,±0.5%
滞后	(R.O.)	0.02%
重复性	(F.S.)	0.05%
蠕变(30分钟)	(F.S.)	0.1%
电气特征		
额定输出	(F.S.)	0~±1%
输出灵敏度		5~15KHz,4~20mA,1~5V,0~10V(可选)
输入电阻	(Ω)	700±10/350±10Ω
输出电阻	(VDC)	700±10/350±10
绝缘电阻	(MΩ/VDC)	≥2000/100
供电电压	(V)	5~12

传感器安装尺寸:

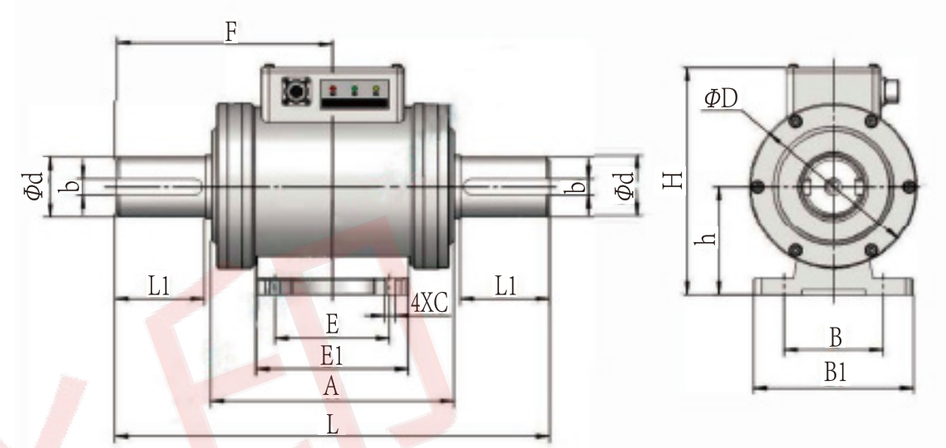

扭矩传感器使用示例图:

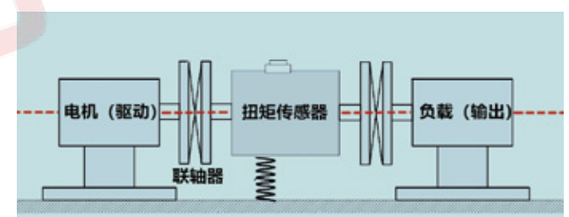

转矩转速传感器编码器线数表:

规格量程	编码器齿数
10/20/30/50/100	1024
200/300	1080
500/700	1440
1000	1440
2000	1600
3000	1900
5000/7000	2000
10000	2700
20000	3600

规格(Nm)	Od h6	OD	A	L	L1	H	h	E	E 1	B	B 1	C	F	键宽 b	标准转速 (r/min)	C型键 (b*h*L*数量)
100	Ø18	Ø18	150	224	32	123	58	72	95	62	100	6.5	112	6	6000	6*6*31*2
200	Ø28	Ø95	152	242	42	133	63	72	95	62	100	6.5	121	8	5000	8*7*40*2
300	Ø28	Ø105	152	242	42	133	63	72	95	62	100	6.5	121	8	5000	8*7*40*2
500	Ø38	Ø105	152	272	56	144	69	72	95	82	100	6.5	136	10	4000	10*8*54*4
700	Ø38	Ø105	152	272	56	144	69	72	95	82	100	6.5	136	10	4000	10*8*54*4
1000	Ø48	Ø115	156	328	82	152	70	72	95	82	120	8.5	165	14	3000	14*9*80*4
2000	Ø55	Ø125	168	385	105	161	74	72	95	82	120	8.5	198	16	2500	16*10*103*4
3000	Ø65	Ø132	165	385	105	172	80	72	95	82	120	8.5	192.5	18	2500	18*11*103*4
5000	Ø75	Ø146	180	396	105	186	89	72	95	82	120	8.5	214	20	2000	20*12*102*4
7000	Ø75	Ø146	180	396	105	186	89	72	95	82	120	8.5	214	20	2000	20*12*102*4
10000	Ø100	Ø182	180	447	130	244	122	72	110	112	160	10.5	234	28	2000	28*16*127*4
20000	Ø125	Ø230	216	496	135	295	150	100	150	140	200	12.5	248	32	1900	32*18*132*4

拉压扭多传感器 型号:TF20

测控 测控

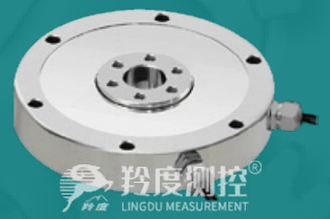

量程:F: 20/30/50/100/200/500/1000/2000N ◆
M: 1/2/3/5/10/20/30/50N.m
综合精度:0.2%F.S ◆
TF20是一款压扭复合力传感器,两信号互扰误差小 ◆
高度低,易于安装,接受定制规格 ◆
应用于汽车压装、自动化组装、3C产品测试、新能源产品组装、医疗检测、机器人领域,模具组装及其他工业测试、测量及控制系统 ◆

接受定制规格(信号线长度、高温、低温等)

安装尺寸:

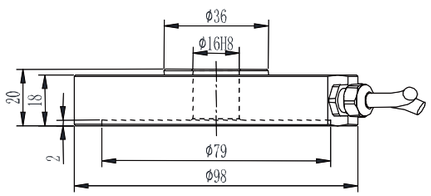

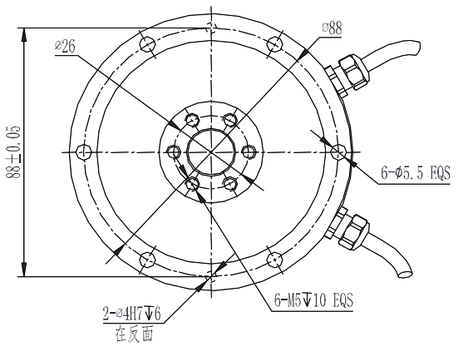

◆ 受力方式:

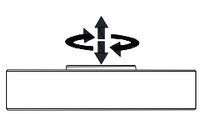

◆ 配线图:

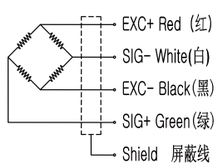

技术规格:

物理参数		
额定量程		F:20,30,50,100,200,500,1000,2000N M:1,2,3,5,10,20,30,50N.m
材质		铝合金/不锈钢
满量程变形量	(mm)	≤0.5
自振频率	(kHZ)	0.5
过载能力	(F.S.)	150%
防护等级		IP65
工作温度	(℃)	-20~80
电缆尺寸		Ø3×4m
精度数据		
非线性	(F.S.)	0.5%
滞后	(F.S.)	0.5%
重复性	(F.S.)	0.5%
电气特征		
额定输出	(mV/V)	~1.0
零点输出	(mV/V)	±0.5
输入电阻	(Ω)	~1000Ω
输出电阻	(Ω)	~1000Ω
绝缘电阻	(MΩ/VDC)	≥5000/100
供电电压	(V)	5~12

三轴力传感器 型号:3F10S

◆ 量程:Fx(N) / Fy(N) 100/200/500/100/200/500
Fz:500N,1kN,2kN
◆ 防护等级 :IP65
◆ 能够同时测量三维空间三个轴坐标的力(Fx, Fy, Fz)
◆ 小尺寸,双法兰设计,使其安装更方便
◆ 非常适合用于工程机械、测试试验台等需要同时测量三个方向力的场合

接受定制规格(信号线长度、高温、低温等)

安装尺寸:

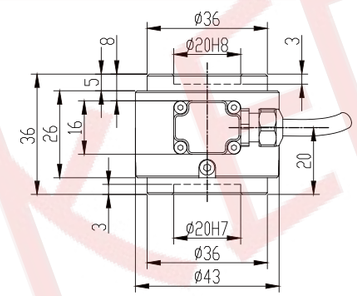

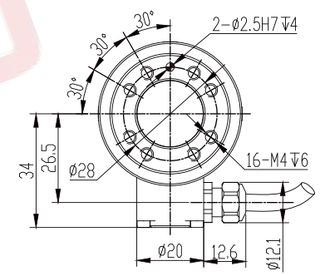

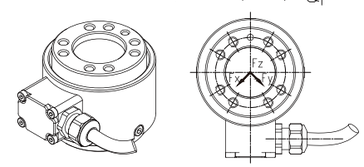

◆ 受力方式:

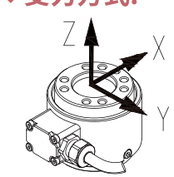

◆ 配线图:

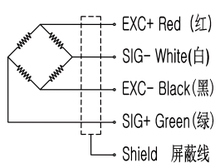

技术规格:

物理参数		
额定量程	Fx (N) / Fy (N) Fz	100,200,500/100,200,500 500N,1kN,2kN
材质		铝合金
满量程变形量	(mm)	≤0.1
自振频率	(kHZ)	≥1
过载能力	(F.S.)	150%
防护等级		IP65
工作温度	(℃)	-40~+90
电缆尺寸		Ø4.8×4m
精度数据		
非线性	(F.S.)	≤0.1%
耦合误差	(F.S.)	≤0.5%
重复性	(F.S.)	≤0.05%
电气特征		
额定输出	(mV/V)	~1.5
零点输出	(mV/V)	±0.1
输入电阻	(Ω)	350±10
输出电阻	(Ω)	350±10
绝缘电阻	(MΩ/VDC)	≥5000/100
供电电压	(V)	2~12

羚度测控

型号:3F10M

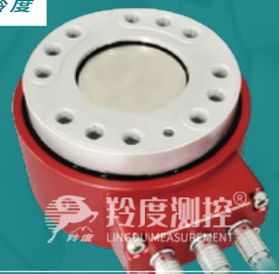

接受定制规格(信号线长度、高温、低温等)

量程:Fx(N)/Fy(N)100/200/500/100 200/500 Fz:500N,1kN,2kN ◆
防护等级:IP65 ◆
能够同时测量三维空间三个轴坐标的力(Fx, Fy, Fz) ◆
小尺寸,双法兰设计,使其安装更方便 ◆
非常适合用于工程机械、测试试验台等需要同时测量三个方向力的场合 ◆

安装尺寸:

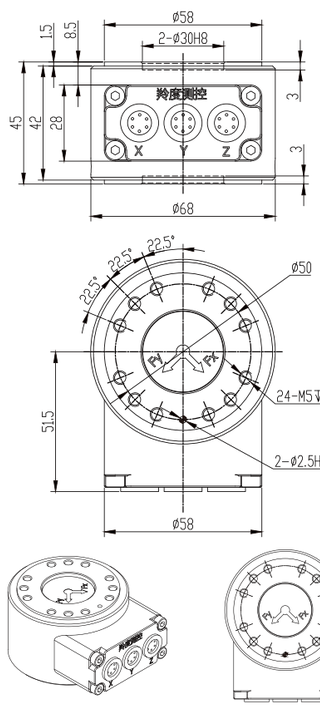

◆ 受力方式:

◆ 配线图:

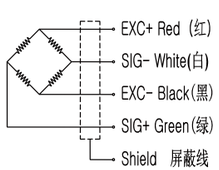

技术规格:

物理参数		
额定量程	Fx(kN)/Fy(kN) Fz(kN)	1,2/1,2 5,10
材质		铝合金
满量程变形量	(mm)	≤0.1
自振频率	(kHZ)	≥1
过载能力	(F.S.)	150%
防护等级		IP65
工作温度	(℃)	-40~+90
电缆尺寸		Ø4.8×4m
精度数据		
非线性	(F.S.)	≤0.1%
耦合误差	(F.S.)	≤0.5%
重复性	(F.S.)	≤0.05%
电气特征		
额定输出	(mV/V)	~1.5
零点输出	(mV/V)	±0.1
输入电阻	(Ω)	350±10
输出电阻	(Ω)	350±10
绝缘电阻	(MΩ/VDC)	≥5000/100
供电电压	(V)	2~12

测控 测控

型号:3F10L

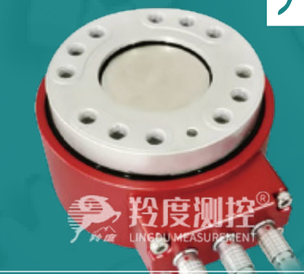

接受定制规格(信号线长度、高温、低温等)

◆ 量程:Fx(N)/Fy(N)1,2/1,2、Fz(kN)5,10
◆ 防护等级:IP65
◆ 能够同时测量三维空间三个轴坐标的力(Fx, Fy, Fz)
◆ 小尺寸,双法兰设计,使其安装更方便
◆ 非常适合用于工程机械、测试试验台等需要同时测量三个方向力的场合

安装尺寸:

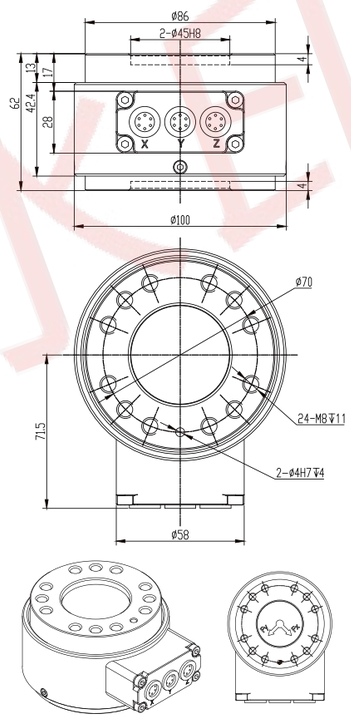

◆ 受力方式:

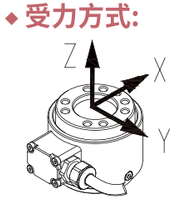

◆ 配线图:

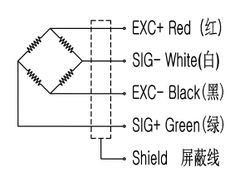

技术规格:

物理参数		
额定量程	Fx(kN)/Fy(kN) Fz(kN)	5,10/5,10 25,50
材质		不锈钢
满量程变形量	(mm)	≤0.1
自振频率	(kHZ)	≥1
过载能力	(F.S.)	150%
防护等级		IP65
工作温度	(℃)	-40~+90
电缆尺寸		Ø4.8×4m
精度数据		
非线性	(F.S.)	≤0.1%
耦合误差	(F.S.)	≤1%
重复性	(F.S.)	≤0.05%
电气特征		
额定输出	(mV/V)	~1.5
零点输出	(mV/V)	±0.1
输入电阻	(Ω)	350±10
输出电阻	(Ω)	350±10
绝缘电阻	(MΩ/VDC)	≥5000/100
供电电压	(V)	2~12

型号:3F10X

接受定制规格(信号线长度、高温、低温等)

量程:Fx(kN)/Fy(kN)1,2/1,2、Fz(kN)5,10 ◆
防护等级:IP65 ◆
能够同时测量三维空间三个轴坐标的力(Fx, Fy, Fz) ◆
小尺寸,双法兰设计,使其安装更方便 ◆
非常适合用于工程机械、测试试验台等需要同时测量三个方向力的场合 ◆

安装尺寸:

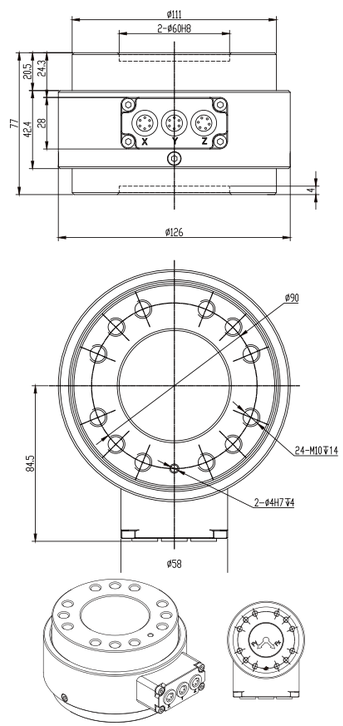

技术规格:

物理参数		
额定量程	Fx(kN)/Fy(kN) Fz(kN)	20,40/20,40 100/200
材质		不锈钢
满量程变形量	(mm)	≤0.1
自振频率	(kHZ)	≥1
过载能力	(F.S.)	150%
防护等级		IP65
工作温度	(℃)	-40~+90
电缆尺寸		Ø4.8×4m
精度数据		
非线性	(F.S.)	≤0.1%
耦合误差	(F.S.)	≤1%
重复性	(F.S.)	≤0.05%
电气特征		
满量程输出	(mV/V)	~1.0
零点输出	(mV/V)	±0.1
输入电阻	(Ω)	350±10
输出电阻	(Ω)	350±10
绝缘电阻	(MΩ/VDC)	≥5000/100
供电电压	(V)	2~12

◆ **受力方式:**

◆ **配线图:**

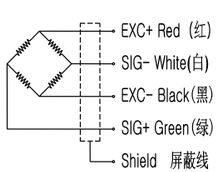

型号:DF40

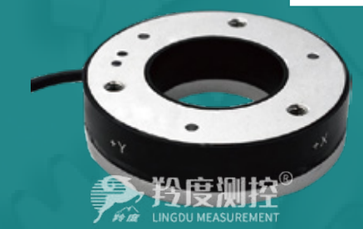

接受定制规格(信号线长度、高温、低温等)

◆ 量程:Fx/Fy:0.5,1kN/0.5,1kN、Fz:2,5kN
◆ 防护等级:IP65
◆ 能够同时测量三维空间三个轴坐标的力 (Fx, Fy, Fz)
◆ 非常适合用于工程机械、测试试验台等
◆ 中孔尺寸可定制,适合需要中空的场合

安装尺寸:

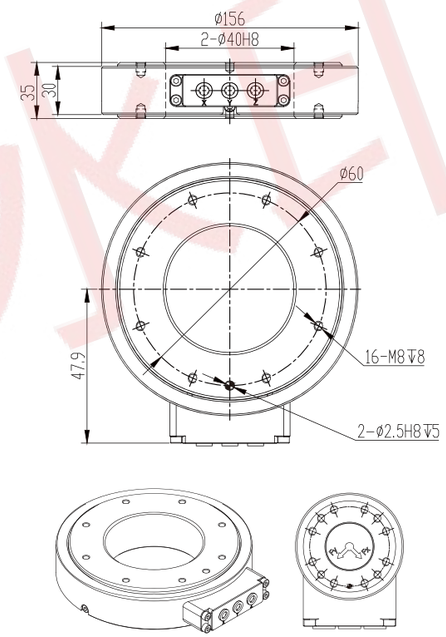

技术规格:

物理参数		
额定量程	Fx/Fy: Fz:	0.5,1kN/0.5,1kN 2,5kN
材质		铝合金
满量程变形量	(mm)	≤0.1
自振频率	(kHZ)	>1k
过载能力	(F.S.)	150%
防护等级		IP65
工作温度	(℃)	-40~+90
精度数据		
非线性	(F.S.)	≤2%
综合误差	(F.S.)	≤0.3%
耦合误差	(F.S.)	≤2%
重复性误差	(F.S.)	≤0.1%
电气特征		
额定输出	(mV/V)	~1.0
零点输出	(mV/V)	±0.5
输入电阻	(Ω)	350±10
输出电阻	(Ω)	350±10
绝缘电阻	(MΩ/VDC)	≥5000/100
供电电压	(V)	2~12

◆ **受力方式:**

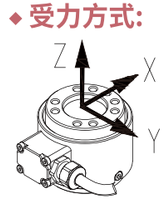

◆ **配线图:**

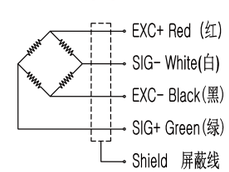

三轴力传感器 型号:3F20S

羚度测控 羚度测控

量程:Fx=Fy=Fz 10/20/50/100/200N ◆
防护等级 :IP65 ◆
能够同时测量三维空间三个轴坐标的力 (Fx, Fy, Fz) ◆
小尺寸,双法兰设计,使其安装更方便 ◆
非常适合用于工程机械、测试试验台等需要同时测量三个方向力的场合 ◆

接受定制规格(信号线长度、高温、低温等)

三轴力传感器 型号:3F20M

◆ 量程:50/100/200/500/1000N
◆ 防护等级 :IP65
◆ 能够同时测量三维空间三个轴坐标的力 (Fx, Fy, Fz)
◆ 具有高灵敏度,相互耦合小等优点
◆ 可应用于机器人抛光打磨,实验平台等的三轴力检测

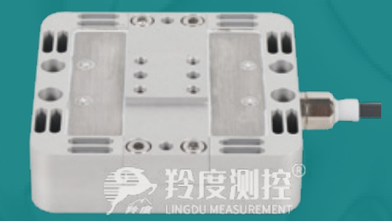

接受定制规格(信号线长度、高温、低温等)

安装尺寸:

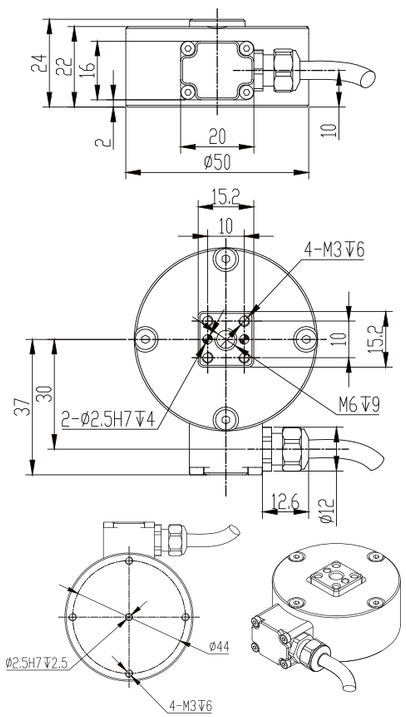

◆ 受力方式:

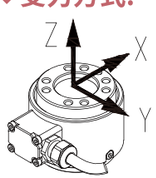

◆ 配线图:

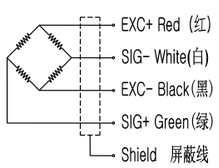

技术规格:

物理参数		
额定量程	F x = F y =F z	10,20,50 100,200N
材质		铝合金
满量程变形量	(mm)	≤0.3
自振频率	(kHZ)	≥200
过载能力	(F.S.)	150%
防护等级		IP65
工作温度	(℃)	-40~+90
电缆尺寸		Ø4.8×4m
精度数据		
非线性	(F.S.)	≤0.05%
耦合误差	(F.S.)	≤0.1%
重复性	(F.S.)	≤0.05%
电气特征		
满量程输出	(mV/V)	1.0±0.5
零点输出	(mV/V)	±0.1
输入电阻	(Ω)	350±10
输出电阻	(Ω)	350±10
绝缘电阻	(MΩ/VDC)	≥5000/100
供电电压	(V)	2~12

安装尺寸:

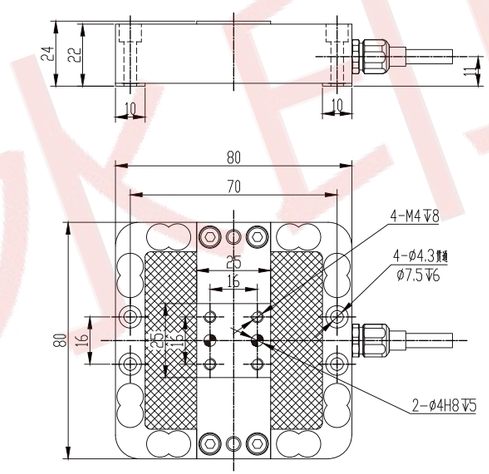

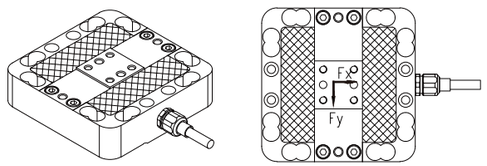

◆ 受力方式:

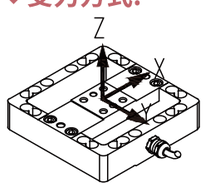

◆ 配线图:

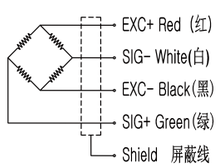

技术规格:

物理参数		
额定量程	F x = F y =F z	50,100 200,500,1000N
材质		铝合金
满量程变形量	(mm)	≤0.1
自振频率	(kHZ)	≥1
过载能力	(F.S.)	150%
防护等级		IP65
工作温度	(℃)	-40~+90
电缆尺寸		Ø4.8×4m
精度数据		
非线性	(F.S.)	≤0.1%
耦合误差	(F.S.)	≤0.5%
重复性	(F.S.)	≤0.05%
电气特征		
满量程输出	(mV/V)	~1.0
零点输出	(mV/V)	±0.1
输入电阻	(Ω)	350±10
输出电阻	(Ω)	350±10
绝缘电阻	(MΩ/VDC)	≥5000/100
供电电压	(V)	2~12

三轴力传感器
型号:3F20L

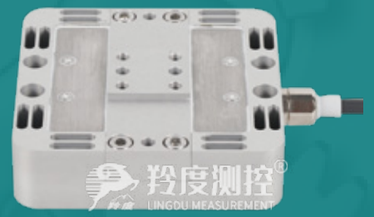

量程:100N/200N/500N/1kN/2kN/3kN/5kN ◆
防护等级 :IP65 ◆
能够同时测量三维空间三个轴坐标的力 (Fx, Fy, Fz) ◆
具有高灵敏度,相互耦合小等优点 ◆
可应用于机器人抛光打磨,实验平台等的三轴力检测 ◆

接受定制规格(信号线长度、高温、低温等)

安装尺寸:

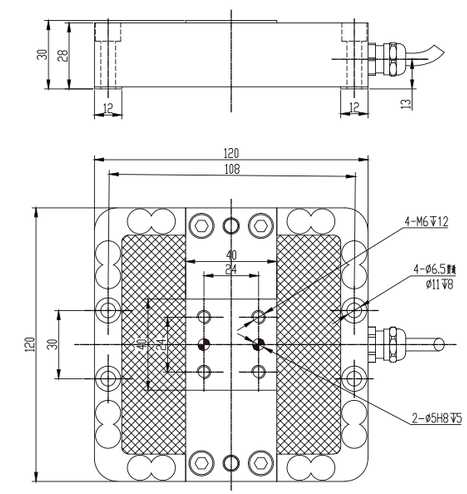

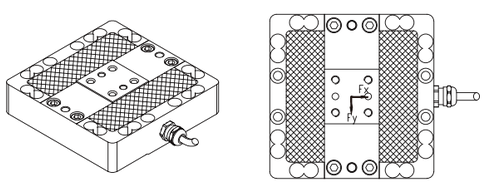

◆ 受力方式:

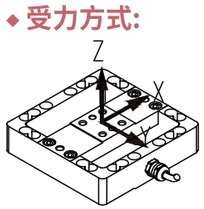

◆ 配线图:

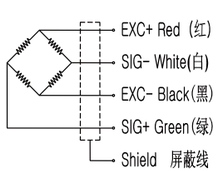

技术规格:

物理参数		
额定量程	F x = F y =F z	100N,200N,500N, 1kN,2kN,3kN,5kN
材质		铝合金
满量程变形量	(mm)	≤0.3
自振频率	(kHZ)	≥1
过载能力	(F.S.)	150%
防护等级		IP65
工作温度	(℃)	-40~+90
电缆尺寸		Ø6×4m
精度数据		
非线性	(F.S.)	≤0.05%
耦合误差	(F.S.)	≤0.5%
重复性	(F.S.)	≤0.05%
电气特征		
满量程输出	(mV/V)	~1.0
零点输出	(mV/V)	±0.5
输入电阻	(Ω)	780±10
输出电阻	(Ω)	700±10
绝缘电阻	(MΩ/VDC)	≥5000/100
供电电压	(V)	2~12

六轴力传感器
型号:6F10-S03

◆ 量程(N/Nm):Fx:1200 Fy:1200 Fz:2000
Mx:40 My:40 Mz:40

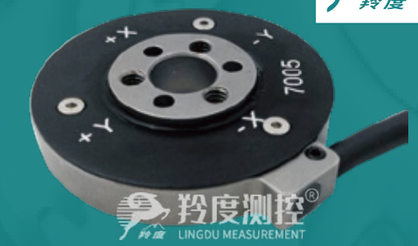

接受定制规格(信号线长度、高温、低温等)

安装尺寸:

	Fx	Fy	Fz	Mx	My	Mz
容量 (N/Nm)	1200	1200	2000	40	40	40
输出 (mV/V)	解耦输出					
桥路电阻 (Ω)	350	700	350	700	350	700

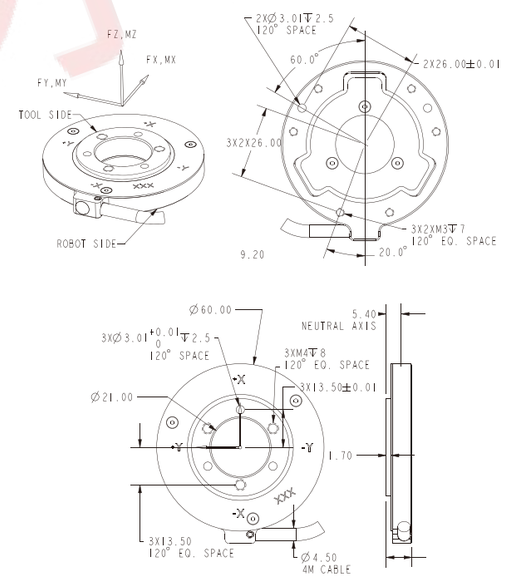

技术规格:

物理参数		
额定量程	(N/Nm)	Fx:1200 Fy:1200 Fz:2000 Mx:40 My:40 Mz:40
材质		铝合金
最大激励	(V)	7
共振频率	(HZ.)	3100
过载能力	(F.S.)	200%
重量	(KG)	0.11
工作温度范围	(℃)	-40~+90
补偿温度范围	(℃)	10~70
精度数据		
非线性	(F.S.)	1.0%
滞后	(F.S.)	1.0%
串扰	(F.S.)	3.0%
电气特征		
绝缘电阻	(MΩ/VDC)	≥5000/100
供电电压	(V)	2~12

六轴力传感器

型号:6F10-S01

测控 测控

量程(N/Nm):Fx:260 Fy:260 Fz:260 ◆
Mx:20 My:20 Mz:20

接受定制规格(信号线长度、高温、低温等)

安装尺寸:

	Fx	Fy	Fz	Mx	My	Mz
容量（N/Nm）	260	260	260	20	20	20
输出（V）	5	5	5	5	5	5

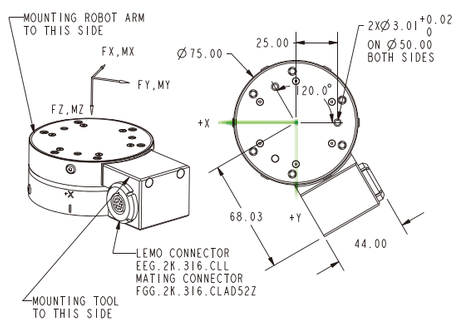

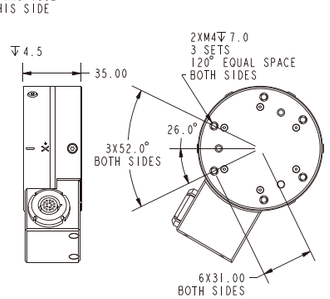

技术规格:

物理参数		
额定量程	（N/Nm）	Fx:260 Fy:260 Fz:260 Mx:20 My:20 Mz:20
材质		航空硬铝
共振频率	（HZ.）	1k
过载能力	（F.S.）	1000%
重量	（KG）	0.41
工作温度范围	（℃）	-40~+100
补偿温度范围	（℃）	10~70
精度数据		
非线性	（F.S.）	0.5%
耦合误差	（F.S.）	0.5%
重复性	（F.S.）	0.5%
电气特征		
绝缘电阻	（MΩ/VDC）	⩾5000/100
最大激励	（V）	±15

六轴力传感器

型号:6F10-S02

◆量程(N/Nm):Fx:100 Fy:100 Fz:100
Mx:8Nm My:8Nm Mz:8Nm

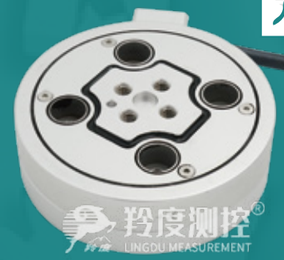

接受定制规格(信号线长度、高温、低温等)

安装尺寸:

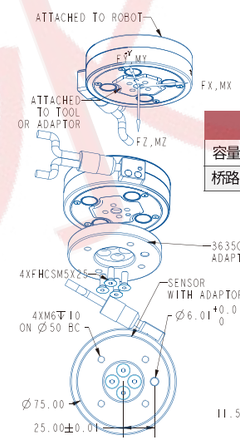

	Fx	Fy	Fz	Mx	My	Mz
容量(N/Nm)	100	100	100	8Nm	8Nm	8Nm
桥路电阻(Ω)	350	350	350	350	350	700

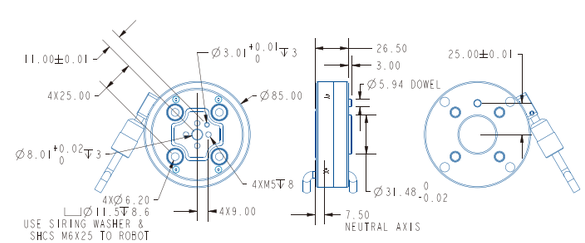

技术规格:

物理参数		
额定量程	（N/Nm）	Fx:100 Fy:100 Fz:100 Mx:8Nm My:8Nm Mz:8Nm
材质		航空硬铝
最大激励	（V）	±24
共振频率	（HZ.）	1k
过载能力	（F.S.）	200%
重量	（KG）	0.23
工作温度范围	（℃）	-40~+100
补偿温度范围	（℃）	10~70
精度数据		
串扰	（F.S.）	2.5%
非线性	（F.S.）	0.5%
重复性	（F.S.）	0.5%
电气特征		
绝缘电阻	（MΩ/VDC）	⩾5000/100
最大激励	（V）	±15

三轴力平台

型号:3F30

测控 测控

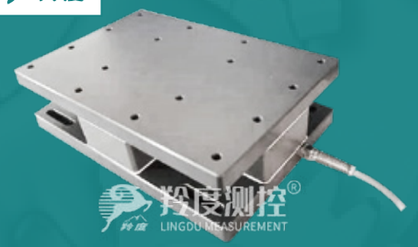

量程:Fx:500/1000◆
Fy:500/1000
Fz:2000/5000
防护等级 :IP67◆

接受定制规格(信号线长度、高温、低温等)

手柄三轴力传感器

型号:2F10

◆量程:Fx=Fy100/200/500/1000N
◆防护等级 :IP65

接受定制规格(信号线长度、高温、低温等)

安装尺寸:

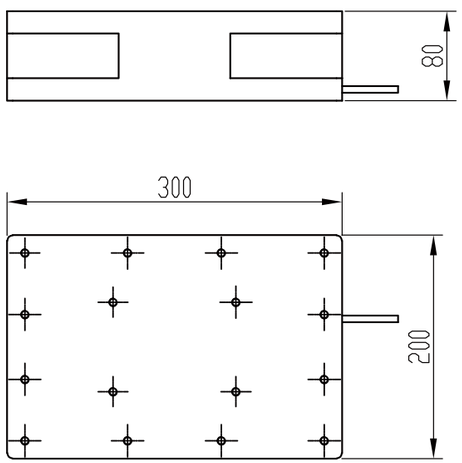

技术规格:

物理参数		
额定量程	Fx Fy Fz	500,1000 500,1000 2000,5000
材质		铝合金
满量程变形量	(mm)	≤0.02
自振频率	(HZ)	≥300
过载能力	(F.S.)	150%
防护等级		IP67
工作温度	(℃)	-30~+80
信号输出	(mv/v)	1
精度数据		
综合误差	(F.S.)	≤0.3%
耦合误差	(F.S.)	≤1%
重复性	(F.S.)	≤0.1
蠕变(30min)	(F.S.)	≤0.1
电气特征		
输入电阻	(Ω)	410/780+50
输出电阻	(Ω)	350/700±30
绝缘电阻	(MΩ/VDC)	≥5000/100
供电电压	(V)	2~12

◆受力方式:

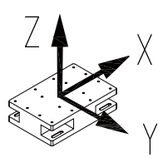

◆配线图:

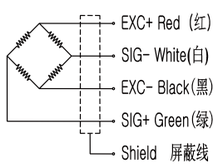

安装尺寸:

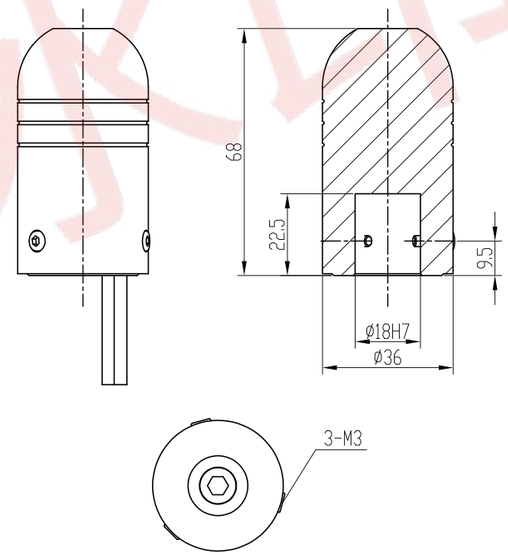

技术规格:

物理参数		
额定量程	Fx=Fy	100,200,500 1000N
材质		铝合金
满量程变形量	(mm)	≤0.1
自振频率	(HZ)	≥1k
过载能力	(F.S.)	150%
防护等级		IP65
工作温度	(℃)	-40~+90
输出灵敏度	(mv/v)	0.5+0.1
精度数据		
综合误差	(F.S.)	≤0.5%
耦合误差	(F.S.)	≤2%
重复性	(F.S.)	≤0.1
电气特征		
输入电阻	(Ω)	350+10
输出电阻	(Ω)	350+10
绝缘电阻	(MΩ/VDC)	≥5000/100
供电电压	(V)	2~12

◆受力方式:

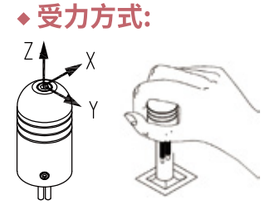

◆配线图:

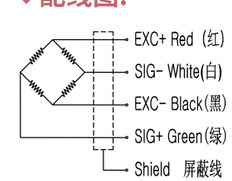

称重传感器 型号:WS10A

羚度测控

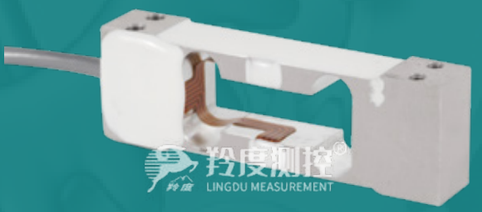

量程:0.3/0.5/1/2/3/5kg ◆

防护等级:IP68 ◆

WS10A是一款高精度箱式结构单点称重测力传感器 ◆

精度高,安装方便,常用于电子天平,力学试验机电子称重平台,力学测试模型等 ◆

接受定制规格(信号线长度、高温、低温等)

安装尺寸:

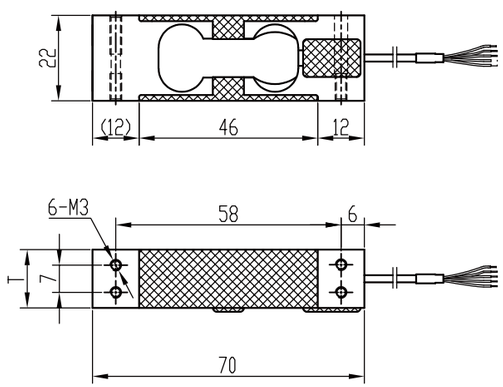

量程	A
300g,500g	12
1,3,5kg	15

◆ 受力方式:

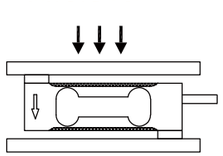

◆ 配线图:

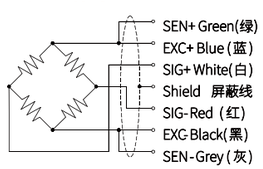

技术规格:

物理参数		
额定量程		300g,500g (1mv) 1,3,5g (2mV)
材质		航空硬铝合金
满量程变形量	(mm)	≤0.2
自振频率	(HZ)	≥100
过载能力	(F.S.)	150%
防护等级		IP66
工作温度	(℃)	-30~+80
电缆尺寸	(mm)	Ø4×400
精度数据		
非线性	(F.S.)	0.015%
滞后	(F.S.)	0.015%
重复性误差	(F.S.)	≤0.005%
综合误差	(F.S.)	≤0.01
电气特征		
额定输出	(mV/V)	1.0/2.0
零点输出	(F.S.)	±2%
输入电阻	(Ω)	380±10
输出电阻	(Ω)	350±10
绝缘电阻	(MΩ/VDC)	≥5000/100
供电电压	(V)	2~15

称重传感器 型号:WS11

羚度测控

◆ 量程:100g/300g/600g/1kg/3kg

◆ 防护等级:IP65

◆ WS11是一款高精度箱式结构单点称重测力传感器

◆ 精度高,安装方便

◆ 常用于电子天平,力学试验机,电子称重平台,料罐反应釜称重系统等。是天平应用最多的传感器结构

接受定制规格(信号线长度、高温、低温等)

安装尺寸:

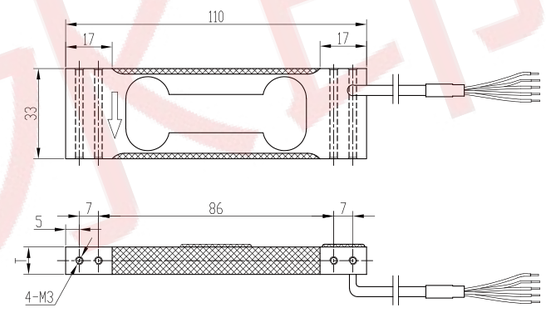

量程	t
50g,100g	6.5
200,300,500g,1,1.5,3kg	10

受力方式:

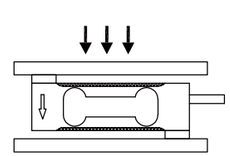

配线图:

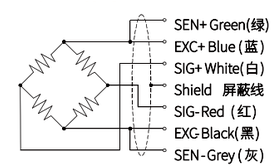

技术规格:

物理参数		
额定量程		100g(1mV) 300g,500g(2mV) 1,1.5,3kg(2mV)
材质		航空硬铝合金
满量程变形量	(mm)	≤0.2
自振频率	(HZ)	≥100
过载能力	(F.S.)	150%
防护等级		IP66
工作温度	(℃)	-20~60
电缆尺寸	(mm)	Ø4×2000
精度数据		
非线性	(F.S.)	0.015%
滞后	(F.S.)	0.015%
重复性误差	(F.S.)	≤0.005%
综合误差	(F.S.)	≤0.01%
电气特征		
额定输出	(mV/V)	1.0/2.0
零点输出	(F.S.)	±2%
输入电阻	(Ω)	380±10
输出电阻	(Ω)	350±10
绝缘电阻	(MΩ/VDC)	≥5000/100
供电电压	(V)	2~15

称重传感器 型号:WS12

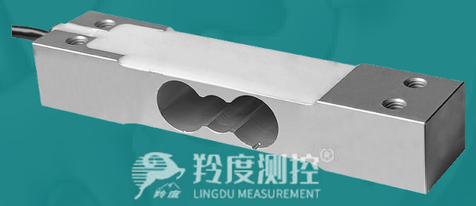

量程:5/10/20/30/40kg ◆
防护等级:IP65 ◆
WS12是一款高精度箱式结构单点称重测力传感器 ◆
精度高,安装方便,常用于电子天平,力学试验机,电子称重平台,料罐反应釜称重系统等 ◆
是天平应用最多的传感器结构,在抗偏载的测试中应用广泛 ◆

接受定制规格(信号线长度、高温、低温等)

安装尺寸:

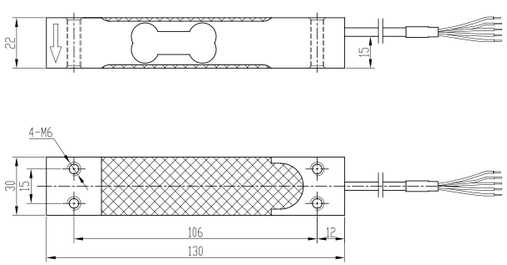

技术规格:

物理参数		
额定量程	(kg)	5,10,20,30,40
材质		航空硬铝合金
满量程变形量	(mm)	≤0.2
自振频率	(HZ)	≥100
过载能力	(F.S.)	150%
防护等级		IP65
工作温度	(℃)	-30~+80
电缆尺寸	(mm)	Ø4×2000
精度数据		
非线性	(F.S.)	0.015%
滞后	(F.S.)	0.015%
重复性误差	(F.S.)	≤0.005%
综合误差	(F.S.)	≤0.01%
电气特征		
额定输出	(mV/V)	2.0
零点输出	(F.S.)	±2%
输入电阻	(Ω)	380±10
输出电阻	(Ω)	350±10
绝缘电阻	(MΩ/VDC)	≥5000/100
供电电压	(V)	2~15

◆ 受力方式:

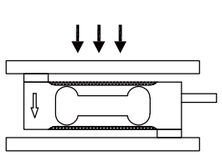

◆ 配线图:

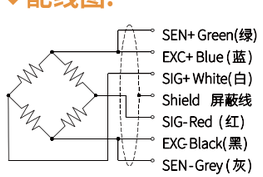

称重传感器 型号:WS13

◆ 量程:5/10/20/30/50/100/200kg
◆ 防护等级:IP66
◆ WS13是一款高精度箱式结构单点称重测力传感器
◆ 精度高,安装方便,常用于电子天平,力学试验机,电子称重平台,料罐反应釜称重系统等
◆ 是天平应用最多的传感器结构,在抗偏载的测试中应用广泛

接受定制规格(信号线长度、高温、低温等)

安装尺寸:

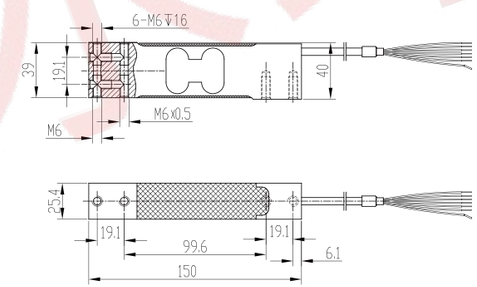

技术规格:

物理参数		
额定量程	(kg)	5,10,20,30,50,100,200
材质		航空硬铝合金
自振频率	(HZ)	≥100
满量程变形量	(mm)	≤0.2
过载能力	(F.S.)	150%
防护等级		IP66
工作温度	(℃)	-30~+80
电缆尺寸	(mm)	Ø5.4x4000
精度数据		
非线性	(F.S.)	0.02%
滞后	(F.S.)	0.017%
重复性误差	(F.S.)	≤0.005%
综合误差	(F.S.)	≤0.01%
电气特征		
额定输出	(mV/V)	2.0±0.05
零点输出	(mV/V)	±2%
输入电阻	(Ω)	380±10
输出电阻	(Ω)	350±5
绝缘电阻	(MΩ/VDC)	≥5000/100
供电电压	(V)	2~15

◆ 受力方式:

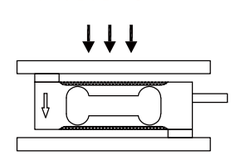

◆ 配线图:

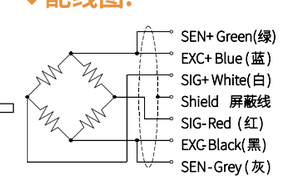

称重传感器 型号:WS15

量程:50/100/150/200/300kg ◆
防护等级:IP65 ◆
WS15是一款高精度箱式结构单点称重测力传感器 ◆
精度高,安装方便,常用于电子天平,力学试验机电子称重平台,力学测试模型等 ◆
是天平应用最多的传感器结构,在抗偏载的测试中应用广泛 ◆

接受定制规格(信号线长度、高温、低温等)

安装尺寸:

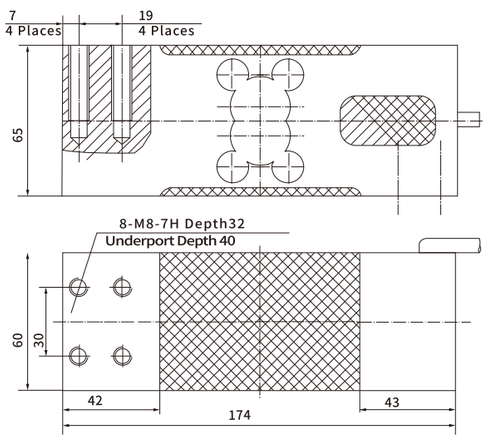

技术规格:

物理参数		
额定量程	(kg)	100,200,300 500
材质		航空硬铝合金
精度等级		C3
过载能力	(F.S.)	150%
防护等级		IP65
工作温度	(℃)	-10~50
电缆尺寸	(mm)	Ø5×3000
精度数据		
非线性	(F.S.)	0.02%
滞后	(F.S.)	0.017%
重复性误差	(F.S.)	0.018%
综合误差	(F.S.)	0.018%
电气特征		
额定输出	(mV/V)	2.0±0.05
零点输出	(mV/V)	±2%
输入电阻	(Ω)	380±10
输出电阻	(Ω)	350±5
绝缘电阻	(MΩ/VDC)	≥5000/100
供电电压	(V)	5~15

◆ 受力方式:

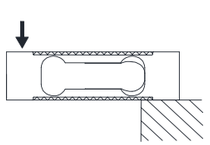

◆ 配线图:

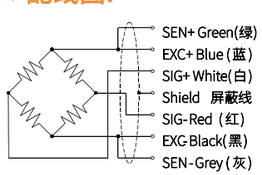

称重传感器 型号:WS16

◆ 量程:50/100/150/200/300kg
◆ 防护等级:IP65
◆ WS16是一款高精度箱式结构单点称重测力传感器
◆ 精度高,安装方便,常用于电子天平,力学试验机电子称重平台,力学测试模型等
◆ 是天平应用最多的传感器结构,在抗偏载的测试中应用广泛

接受定制规格(信号线长度、高温、低温等)

安装尺寸:

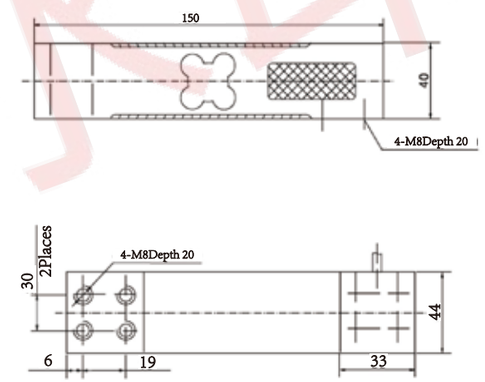

技术规格:

物理参数		
额定量程	(kg)	50,100,150, 200,300
材质		航空硬铝合金
温度灵敏度漂移	(F.S./10℃)	0.008%
零点温度漂移	(F.S./10℃)	0.0125%
过载能力	(F.S.)	150%
防护等级		IP65
工作温度	(℃)	-30~70
电缆尺寸	(mm)	Ø5×3000
精度数据		
非线性	(F.S.)	0.02%
滞后	(F.S.)	0.017%
重复性误差	(F.S.)	0.015%
综合误差	(F.S.)	0.015%
电气特征		
额定输出	(mV/V)	2.0±0.05
零点输出	(F.S.)	±2%
输入电阻	(Ω)	380±10
输出电阻	(Ω)	350±5
绝缘电阻	(MΩ/VDC)	≥5000/100
供电电压	(V)	5~15

◆ 受力方式:

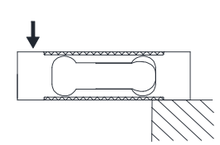

◆ 配线图:

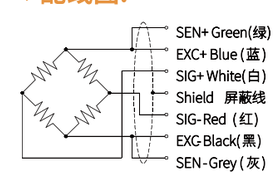

称重传感器 型号:WS17

灵度测控 灵度测控

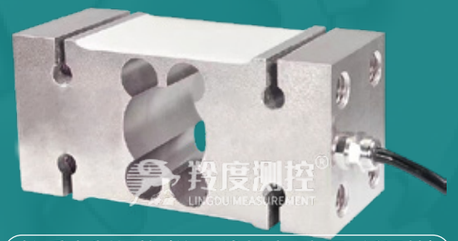

接受定制规格(信号线长度、高温、低温等)

- 量程范围:50~1000kg
- 不锈钢材质,稳定性强,综合灵敏度高,结构紧凑四角偏差已补偿
- 长期稳定性好,主要用于不锈钢防水秤,化工防水制药等行业的过程称重系统

安装尺寸:

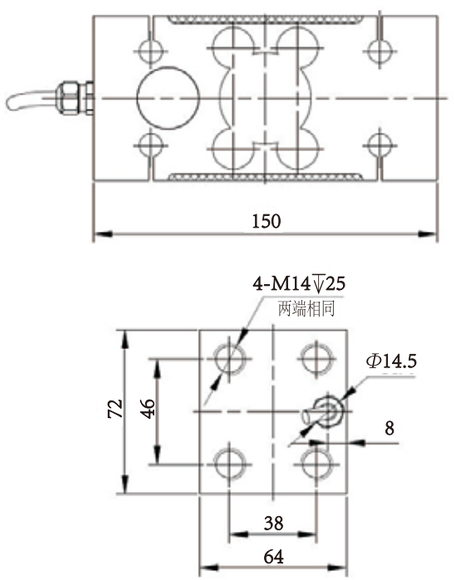

技术规格:

物理参数		
额定量程	(kg)	50,100,200,300 500,1000
材质		不锈钢
拧紧力矩	(N.m)	30、160
最大台面尺寸	(mm)	500x500,600x800,800x1000
过载能力	(F.S.)	150%
防护等级		IP67
工作温度	(℃)	-40~65
电缆尺寸	(mm)	Ø6.3×2500
精度数据		
非线性	(F.S.)	≤0.017%
滞后	(F.S.)	≤0.017%
重复性误差	(F.S.)	≤0.01%
综合误差	(F.S.)	≤0.017%
电气特征		
额定输出	(mV/V)	2.0±0.002
零点输出	(F.S.)	≤1%
输入电阻	(Ω)	380±20
输出电阻	(Ω)	350±10
绝缘电阻	(MΩ/VDC)	≥5000/100
供电电压	(V)	5~15

◆受力方式:

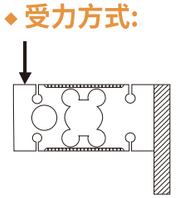

◆配线图:

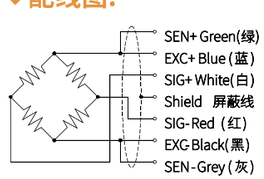

称重传感器 型号:WS19

接受定制规格(信号线长度、高温、低温等)

- 量程范围:50~1000kg
- 不锈钢材质,稳定性强,综合灵敏度高,结构紧凑,四角偏差已补偿
- 长期稳定性好,主要用于不锈钢防水秤,化工防水制药等行业的过程称重系统

安装尺寸:

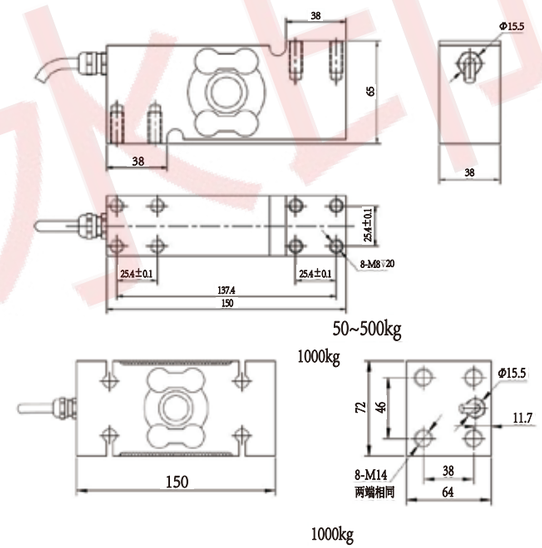

技术规格:

物理参数		
额定量程	(kg)	50,100,200,300 500,1000
材质		不锈钢
拧紧力矩	(N.m)	30、160
最大台面尺寸	(mm)	500x500,600x800,800x1000
过载能力	(F.S.)	150%
防护等级		IP67
工作温度	(℃)	-40~65
电缆尺寸	(mm)	Ø6.3×2500
精度数据		
非线性	(F.S.)	≤0.017%
滞后	(F.S.)	≤0.017%
重复性误差	(F.S.)	≤0.01%
综合误差	(F.S.)	≤0.017%
电气特征		
额定输出	(mV/V)	2.0±0.002
零点输出	(F.S.)	≤1%
输入电阻	(Ω)	380±20
输出电阻	(Ω)	350±10
绝缘电阻	(MΩ/VDC)	≥5000/100
供电电压	(V)	5~15

◆受力方式:

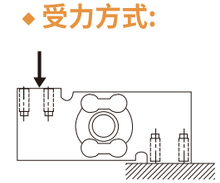

◆配线图:

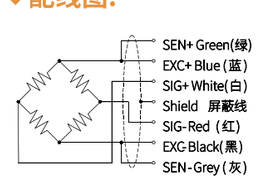

称重传感器
型号:WS51

称重传感器
型号:WS52

接受定制规格(信号线长度、高温、低温等)

量程范围:10,20,50,100,200,500kg ◆

防护等级:IP68 ◆

WS51一款高精度波纹管式称重测力传感器 ◆
精度高 安装方便

◆ 量程:200kg/500kg/1t/2t/3t/5t/10t
◆ 防护等级:IP66
◆ WS52是一款高精度悬臂式称重测力传感器
◆ 精度高,安装方便
◆ 常用于电子天平,力学试验机,电子称重平台,料罐反应釜称重系统等。是天平应用最多的传感器结构

接受定制规格(信号线长度、高温、低温等)

安装尺寸:

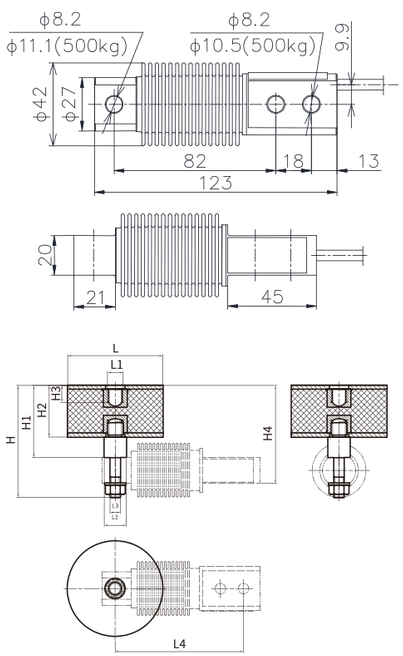

额定容量 (kg)	尺寸 (mm)									
	H	H1	H2	H3	H4	L	L1	L2	L3	L4
5-300	87	56	40	17	76	Ø74	M12	17	M8	100

◆ 受力方式:

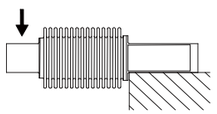

◆ 配线图:

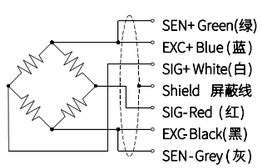

技术规格:

设计与材质		
额定量程	(kg)	10,20,50, 100,200,500
材质	(mm)	不锈钢
满量程变形量	(F.S./10°C)	0.008%
自振频率	(F.S./10°C)	0.0125%
过载能力	(F.S.)	150%
防护等级		IP68
工作温度	(°C)	-30~70
电缆尺寸	(mm)	Ø5.4x1500
精度数据		
非线性	(F.S.)	0.018%
滞后	(F.S.)	0.017%
重复性误差	(F.S.)	0.018%
蠕变(30min)	(F.S.)	0.0166%
电气特征		
额定输出	(mV/V)	2.0±0.05
零点输出	(mV/V)	±2%
输入电阻	(Ω)	390±10
输出电阻	(Ω)	350±5
绝缘电阻	(MΩ/VDC)	≥5000/100
供电电压	(V)	5~15

安装尺寸:

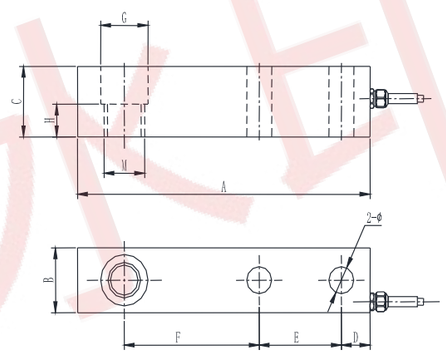

量程(t)	A	B	C	D	E
0.2,0.5,1,2	130	34	31.8	15.8	25.4
3,5	171.5	40	38.1	19.1	38.1
10	222.3	52.4	50.8	25.4	50.4

量程(t)	F	G	H	M	2-∅
0.2,0.5,1,2	76.2	13.5	18.5	M16X1.5	2-∅13.5
3,5	95.3	19.8	18.8	M32X1.5	2-∅20
10	120.7	26	25.4	M40X1.5	2-∅27

受力方式:

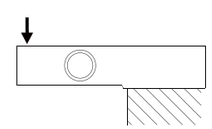

配线图:

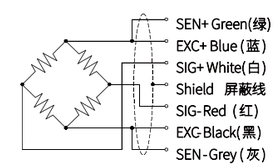

技术规格:

物理参数		
额定量程	(kg) (t)	200,500 1,2,3,5,10
材质		航空硬铝合金
满量程变形量	(mm)	≤0.3
自振频率	(HZ)	≥1
过载能力	(F.S.)	150%
防护等级		IP66
工作温度	(°C)	-30~70
电缆尺寸	(mm)	ϕ5×3000
精度数据		
非线性	(F.S.)	0.025%
滞后	(F.S.)	0.02%
重复性误差	(F.S.)	0.02%
综合误差	(F.S.)	0.025%
电气特征		
额定输出	(mV/V)	2.0±0.1%
零点输出	(F.S.)	±2%
输入电阻	(Ω)	385±10
输出电阻	(Ω)	350±5
绝缘电阻	(MΩ/VDC)	≥5000/100
供电电压	(V)	5~15

称重传感器

型号:WS53

测控 测控

称重传感器

型号:WM10S

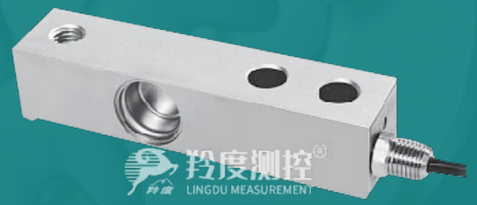

接受定制规格(信号线长度、高温、低温等)

- 量程范围:0.2~5000N.m
- 防护等级:IP66
- WS53是一款高精度悬臂式称重测力传感器,精度高,安装方便
- 常用于电子平台秤,力学试验机,电子称重平台,料罐反应釜称重系统等
- 是平台秤应用最多的传感器结构,适用于环境比较恶劣的高精度称重测力场合

- 量程:2/5/10/20/30/50N
- 防护等级:IP65

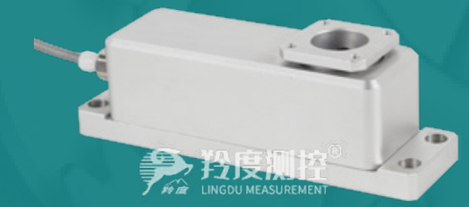

接受定制规格(信号线长度、高温、低温等)

安装尺寸:

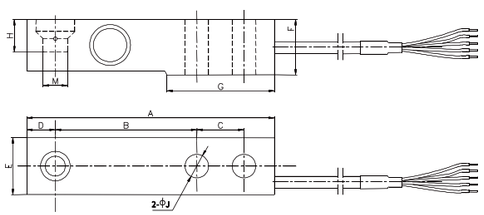

量程(t)	0.22~1.76	2.2	4.4
A	133.4	136.6	171.5
B	76.2	76.2	95.2
C	25.4	25.4	38.1
D	15.4	18.4	21.5
E	30.7	36.8	42.9
F	30.2	36.6	42.9
G	57.7	57.9	73.8
H	14.2	17	20.1
J	13	13	19
M	Φ15.9	Φ15.9	Φ22.2

技术规格:

设计与材质		
额定量程	(t)	0.22,0.55,1.1 2.2,4.4t
材质	(mm)	不锈钢
精度等级		C3
蠕变(30min)	(F.S.)	0.0166%
过载能力	(F.S.)	150%
防护等级		IP68
工作温度	(℃)	-30~70
电缆尺寸	(mm)	Ø5.4x4000
精度数据		
非线性	(F.S.)	0.017%F.S.
滞后	(F.S.)	0.017%F.S.
重复性误差	(F.S.)	0.017%F.S.
综合误差	(F.S.)	0.017%F.S.
电气特征		
额定输出	(mV/V)	1.94±0.1%
零点输出	(mV/V)	±2%
输入电阻	(Ω)	390±10
输出电阻	(Ω)	350±5
绝缘电阻	(MΩ/VDC)	≥5000/100
供电电压	(V)	5~15

◆受力方式:

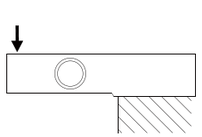

◆配线图:

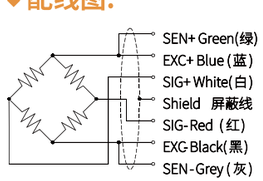

安装尺寸:

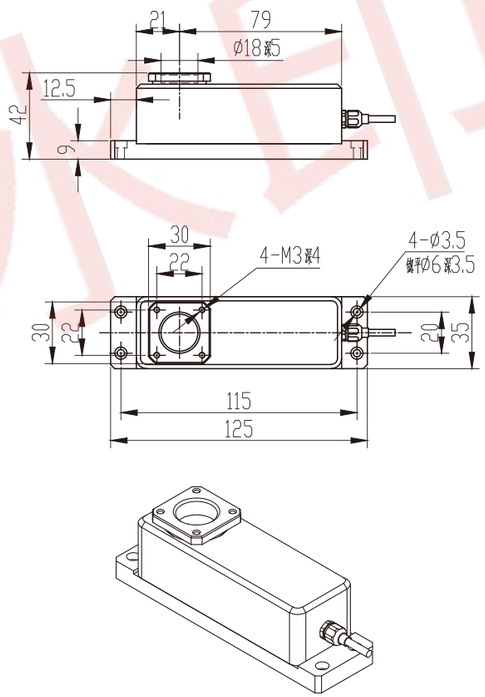

技术规格:

物理参数		
额定量程	(N)	2,5,10,20, 30,50
材质		不锈钢
过载能力	(F.S.)	150%
防护等级		IP54
工作温度	(℃)	-40~85
电缆尺寸		Ø3.2x4m
精度数据		
非线性	(F.S.)	≤0.01%
滞后	(F.S.)	≤0.01%
重复性误差	(F.S.)	≤0.01%
综合误差	(F.S.)	≤0.01%
电气特征		
额定输出	(mV/V)	~2.0
零点输出	(mV/V)	±0.05
输入电阻	(Ω)	350±20
输出电阻	(Ω)	350±10
绝缘电阻	(MΩ/VDC)	≥5000/100
供电电压	(V)	2~12

◆受力方式:

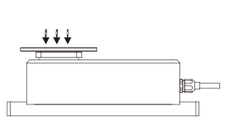

◆配线图:

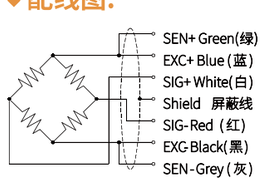

称重传感器 型号:WM11S

羚度测控

量程:50/100/300/500g、1/1.5/3kg ◆

防护等级:IP66 ◆

接受定制规格(信号线长度、高温、低温等)

安装尺寸:

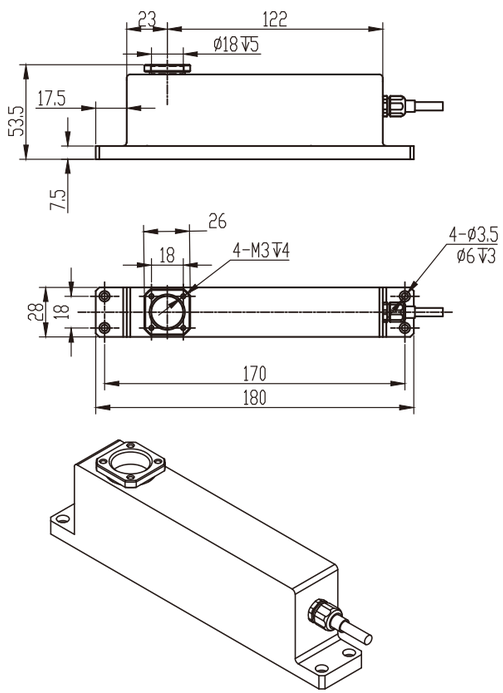

技术规格:

物理参数		
额定量程	(N)	50,100,300,500g 1,1.5,3kg
材质		不锈钢
过载能力	(F.S.)	150%
防护等级		IP66
工作温度	(℃)	-30~80
自振频率	(HZ)	≥3k
满量程变形量	(mm)	≤0.05
精度数据		
滞后	(F.S.)	≤0.005%
重复性误差	(F.S.)	≤0.005%
综合误差	(F.S.)	≤0.005%
电气特征		
额定输出	(mV/V)	~1.0
零点输出	(mV/V)	±0.05
输入电阻	(Ω)	380±10
输出电阻	(Ω)	350±10
绝缘电阻	(MΩ/VDC)	≥5000/100
供电电压	(V)	2~15
安全超载	(F.S.)	150%

◆ 受力方式:

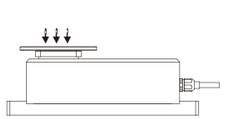

◆ 配线图:

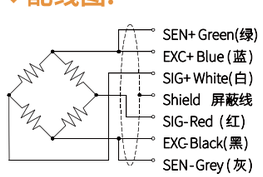

称重传感器 型号:WS13S

羚度测控

◆ 量程:5/10/20/30/50/100/150kg

◆ 防护等级:IP66

◆ WM13S是一款高精度箱式结构单点称重测力传感器

◆ 精度高,安装方便,常用于电子天平,力学试验机电子称重平台,力学测试模型等

接受定制规格(信号线长度、高温、低温等)

安装尺寸:

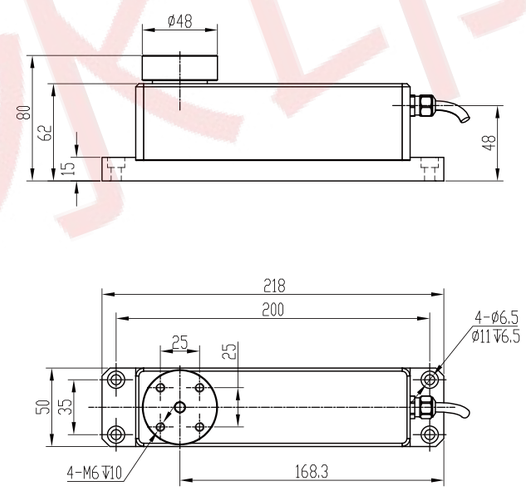

技术规格:

物理参数		
额定量程	(kg)	5,10,20,30,50, 100,150
材质		铝合金
满量程变形量	(mm)	≤0.2
自振频率	(HZ)	≥100
过载能力	(F.S.)	150%
防护等级		IP66
工作温度	(℃)	-30~+80
电缆尺寸	(mm)	ø5×4000
精度数据		
非线性	(F.S.)	0.018%
滞后	(F.S.)	0.018%
重复性误差	(F.S.)	≤0.005%
综合误差	(F.S.)	≤0.01
电气特征		
额定输出	(mV/V)	~2.0
零点输出	(F.S.)	±2%
输入电阻	(Ω)	380±10
输出电阻	(Ω)	350±10
绝缘电阻	(MΩ/VDC)	≥5000/100
供电电压	(V)	2~15

◆ 受力方式:

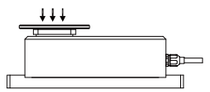

◆ 配线图:

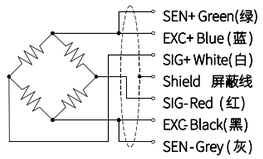

压电传感器 型号:6012

测控 测控

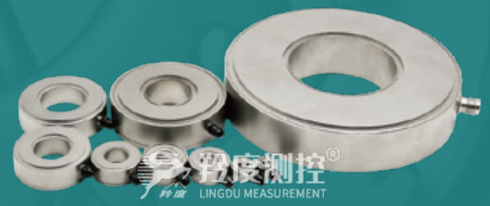

量程:5/15/35/60/100/200/300/600kN等

综合精度:1%F.S

6012是一款采用石英作为敏感元件的力传感器。适合高频交变力的测量,如振动、冲击、脉冲、碰撞、跌落、断裂等。提供量程范围广外形小巧、安装方便,是高频动态测量比较理想的选择

接受定制规格(信号线长度、高温、低温等)

安装尺寸:

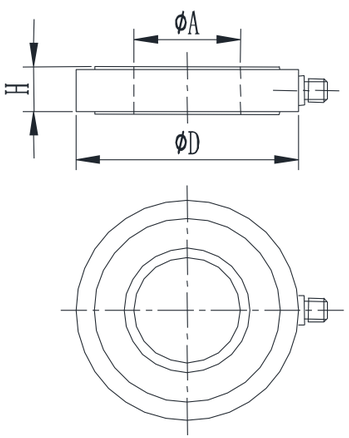

典型误差曲线

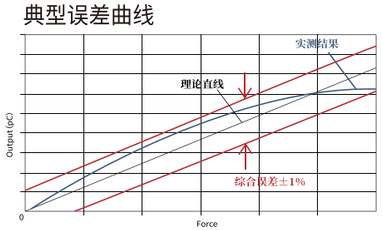

Cap（kN）	5	15	35	60	100	200	300	600	1000	2000
A（mm）	4	6	10	13	20	26.5	27	40.5	66	66
H（mm）	7.5	7.5	10	11	14	15	20	28	28	33
D（mm）	12.5	14.5	24	28.5	43	52.5	70	95	145	170

技术规格:

物理参数		
额定量程	5,15,35,60,100,200,300,600kN	
防护等级		IP68
温度灵敏度漂移	（F.S./10°C）	＜0.3%
谐振频率	（HZ）	>10k
输出灵敏度	（N）	~2pC
工作温度	（°C）	-50~120
电缆线尺寸	（mm）	2000
精度数据		
非线性	（F.S.）	<1%
滞后	（R.O.）	<1%
重复性误差	（F.S.）	<0.5%
综合精度	（F.S.）	优于 1%
电气特征		
刚度	（μm）	>10kN
输出阻抗	（Ω）	<100
绝缘电阻	（MΩ）	>5000
安全超载	（F.S.）	120%
敏感材料	Quartz(石英)	
外壳材料	Stainless Steel (不锈钢)	

压电传感器 型号:6022

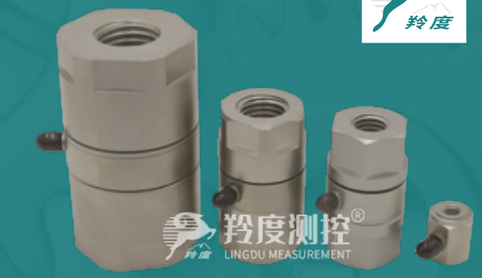

◆ 量程:1/2/5/10/30/50/60/100/200/600kN等

◆ 综合精度:1%F.S

◆ 是一款采用石英作为敏感元件的力传感器。适合高频交变力的测量,如振动、冲击、脉冲、碰撞、跌落、断裂等。提供量程范围广、外形小巧、安装方便,是高频动态测量比较理想的选择。

接受定制规格(信号线长度、高温、低温等)

安装尺寸:

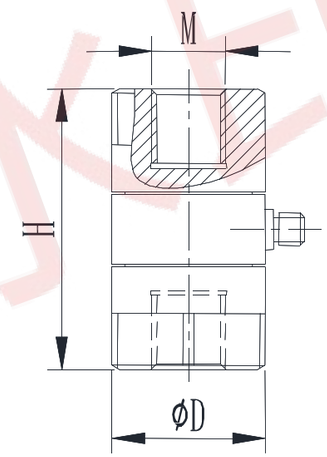

典型误差曲线

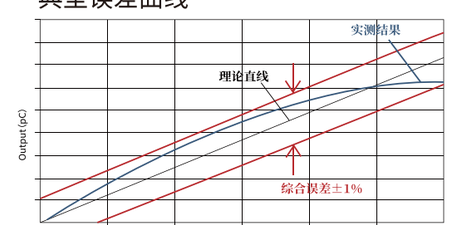

Cap（kN）	1	2	5	10	30	50	60
M（mm）	M5	M5	M5	M12	M16	M20	M24
H（mm）	17.5	17.5	30	48	51	74	84
D（mm）	16	16	15	26	29	43	53

技术规格:

物理参数		
额定量程	1,2,5,10,30,50,60,100,200,600kN	
防护等级		IP68
温度灵敏度漂移	（F.S./10°C）	＜0.3%
谐振频率	（HZ）	>10k
输出灵敏度	（N）	~3.5/1.6pC
工作温度	（°C）	-50~120
电缆线尺寸	（mm）	2000
精度数据		
非线性	（F.S.）	<1%
滞后	（R.O.）	<1%
重复性误差	（F.S.）	<0.5%
综合精度	（F.S.）	优于 1%
电气特征		
刚度	（μm）	>10kN
输出阻抗	（Ω）	<100
绝缘电阻	（MΩ）	>5000
安全超载	（F.S.）	120%
敏感材料	Quartz(石英)	
外壳材料	Stainless Steel (不锈钢)	

型号:6023

量程:0.05/0.1/0.2/0.5/1/2kN ◆

综合精度:1%F.S ◆

6023是一款采用石英作为敏感元件的力传感器。适合高频交变力的测量,如振动、冲击、脉冲、碰撞、跌落、断裂等。提供量程范围广、外形小巧、安装方便,是高频动态测量比较理想的选择

接受定制规格(信号线长度、高温、低温等)

安装尺寸:

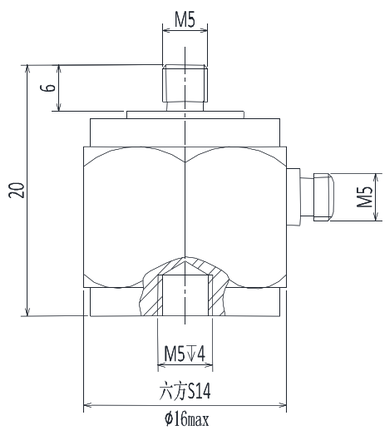

典型误差曲线

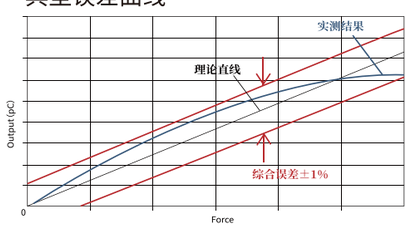

技术规格:

物理参数		
额定量程	0.05,0.1,0.2,0.5,1,2kN	
防护等级		IP68
温度灵敏度漂移	(F.S./10°C)	<0.3%
谐振频率	(HZ)	>60k
输出灵敏度	(N)	~2pC
工作温度	(°C)	-50~120
电缆线尺寸	(mm)	2000
精度数据		
非线性	(F.S.)	<0.5%
滞后	(R.O.)	<0.5%
重复性误差	(F.S.)	<0.5%
综合精度	(F.S.)	优于 0.5%
电气特征		
刚度	(μm)	>10kN
输出阻抗	(Ω)	<100
绝缘电阻	(MΩ)	>5000
安全超载	(F.S.)	120%
敏感材料	Quartz(石英)	
外壳材料	Stainless Steel (不锈钢)	

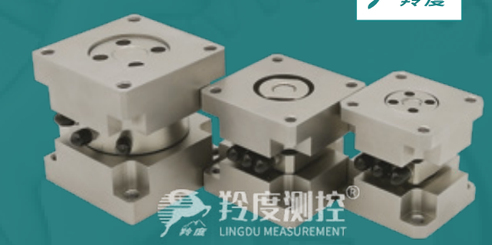

型号:6031

◆ 量程:Fz:5,10,20,40,60kN Fx=Fy:2.5,4,10,20,30kN

◆ 综合精度:1%F.S

◆ 6031是一款采用石英作为敏感元件的三维力传感器。高频响应非常好,适合高频交变力的测量,如生物力学、切削工具力、冲击试、碰撞等。

接受定制规格(信号线长度、高温、低温等)

安装尺寸:

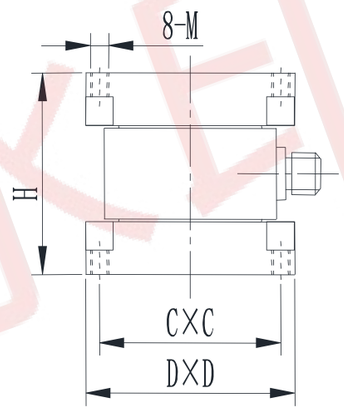

典型误差曲线

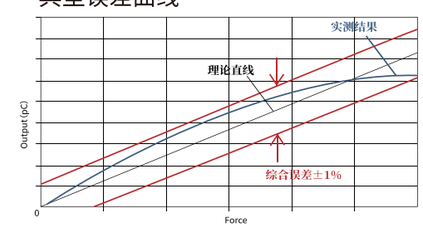

Fz(kN)	5	10	20	40	60
Fx=Fy(kN)	2.5	4	10	20	30
M (mm)	M5	M5	M6	M10	M16
H (mm)	44	45	58	90	123
C (mm)	32	38	45	60	96
D (mm)	42	45	55	80	120

技术规格:

物理参数		
额定量程	Fz Fx=Fy	5 10 20 40 60 2.5 4 10 20 30
材质		不锈钢
温度灵敏度漂移	(F.S/10°C)	<0.3%
谐振频率	(HZ)	>10k
安全超载	(F.S.)	120%
防护等级		IP68
工作温度	(°C)	50~120
电缆尺寸	(mm)	2000
串扰		
Fz→Fx/Fy	(F.S.)	<1%
Fx←→Fy	(F.S.)	<2%
Fx/Fy→Fz	(F.S.)	<3%
电气特征		
综合精度	(F.S.)	优于3%F.S
输出灵敏度	(pC/N)	~3.5/1.6
刚度	(μm)	>5kN
输出阻抗	(Ω)	<100
绝缘电阻	(MΩ)	>5000
敏感材料		Quartz(石英)

型号:6091

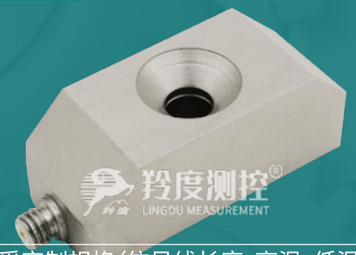

量程:±200με ◆
综合精度:1%F.S ◆
高频微应变传感器6091是一款采用石英作为敏感元件测量构件应变量的传感器 ◆
高频响应非常好,适合高频交变力的测量 ◆
安装方便,只需要1颗M6螺栓固定在被测构建上,即可测量 ◆

接受定制规格(信号线长度、高温、低温等)

安装尺寸:

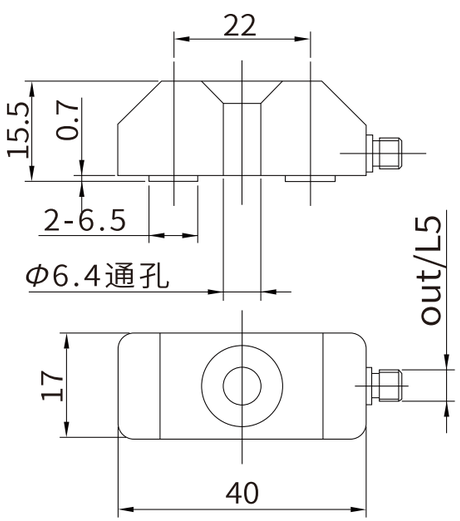

典型误差曲线

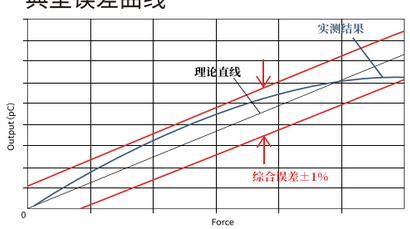

技术规格:

物理参数		
额定量程	(με)	±200
输出灵敏度	(με)	~50mV/με
谐振频率	(HZ)	>10k
温度灵敏度漂移	(F.S/10°C)	<0.3%
刚度	(μm)	>10kN
防护等级		IP68
工作温度	(°C)	-50~120
电缆尺寸	(mm)	2000
精度数据		
非线性	(F.S.)	<1%
滞后	(F.S.)	<1%
重复性	(F.S.)	<0.5%
综合精度	(F.S.)	优于1%
电气特征		
输出阻抗	(Ω)	<100
绝缘电阻	(MΩ)	>5000
安全超载	(F.S)	120%
敏感材料		Quartz(石英)
外壳材料		不锈钢

型号:6092

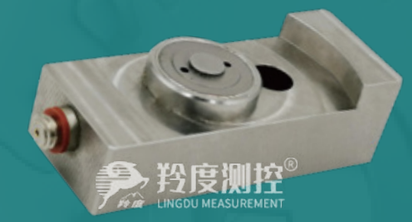

◆ 量程:±200με
◆ 综合精度:1%F.S
◆ 高频微应变传感器6092是一款采用石英作为敏感元件测量构件应变量的传感器
◆ 高频响应非常好,适合高频交变力的测量
◆ 安装方便,只需要1颗M6螺栓固定在被测构建上,即可测量

接受定制规格(信号线长度、高温、低温等)

安装尺寸:

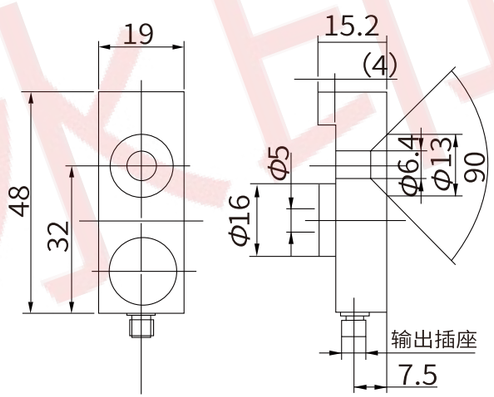

典型误差曲线

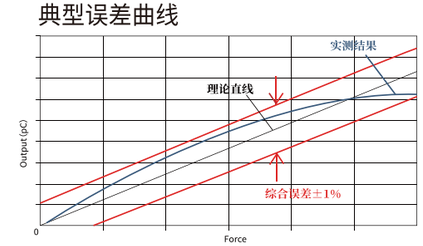

技术规格:

物理参数		
额定量程	(με)	±200
输出灵敏度	(με)	~50mV/με
谐振频率	(HZ)	>10k
温度灵敏度漂移	(F.S/10°C)	<0.3%
刚度	(μm)	>10kN
防护等级		IP68
工作温度	(°C)	-50~120
电缆尺寸	(mm)	2000
精度数据		
非线性	(F.S.)	<1%
滞后	(F.S.)	<1%
重复性	(F.S.)	<0.5%
综合精度	(F.S.)	优于1%
电气特征		
输出阻抗	(Ω)	<100
绝缘电阻	(MΩ)	>5000
安全超载	(F.S)	120%
敏感材料		Quartz(石英)
外壳材料		不锈钢

型号:6901

接受定制规格(信号线长度、高温、低温等)

- 是一种单通道小型电荷放大器
- 广泛应用于机械制造、动力制造、航空、航海、建筑、化爆等部门
- 它和压电加速度传感器连接,组成测试系统,可对振动、力、压力等物理参数进行测量
- 放大器具有二阶巴特沃斯低通滤波器,从而可提高信噪比,获得最佳测试结果

技术规格:

物理参数	
最大输出电压	±10Vp(DC～30 kHz)
电压输出接口形式	BNC
增益	0.5mV/pC(可调)
频响范围	0.3Hz~100kHz(-3±1dB)
精度	≤1%
噪声	≤30mVrms(最大增益)
供电方式	+10~30VDC
外形尺寸	67(B)×30(H)×93(D)mm
可选配置	动态或准静态

型号:6910

接受定制规格(信号线长度、高温、低温等)

- 6910型电荷放大器是一种输出电压与输入电荷量成正比的低噪声电荷放大器,与压电型加速度计和其它压电型传感器配接
- 可测量振动、冲击、动、静态力等机械量,广泛应用于机械、动力、采矿、交通、建筑、水利、航空、航天、兵器、化爆等部门
- 由于下限频率极低,因而特别适合对压电式压力,力传感器进行准静态标定

信息参数:

- 采用高质量进口器件,稳定可靠
- 可输入电荷信号或电压信号
- 输入等效直流电阻可达1014Ω
- 频带宽2μHz-100KHz
- 输入可配接长电缆而不影响测量精度
- 操作简单,维修方便,性能好,价格低
- 有两种极性输出

使用环境符合SJ2075-82《电子测量仪器环境要求及其试验方法》II 组条件

技术规格:

物理参数	
最大输入电荷量	106PC
直流分流电阻	约1014Ω
传感器灵敏度调节	三位数字按键调节传感器电荷灵敏度1~999PC/ Unit
综合准确度	额定工作条件下 <±2%
高通滤波器下限频率可调档位	3,0.3,0.03,0.003,M和L Hz(-3dB)
低通滤波器上限频率可调档位	0.3,1,3,10,30和100kHz(-3dB)
最大输出电压	±10Vp(DC～30 kHz)
电压输出接口形式	BNC
最大输出电流	5mA
噪声	≤30mVrms(最大增益)
复位特性	复位继电器吸合时间:≤20mS
过载指示	输出超过10V峰值发光二极管亮
供电	AC220±10% 10VA或DC±18-27V<500mA
外形尺寸	70(B)×132.5(H)×200(D)mm

PC系列 电子台秤

测控 测控

PF系列 电子台秤

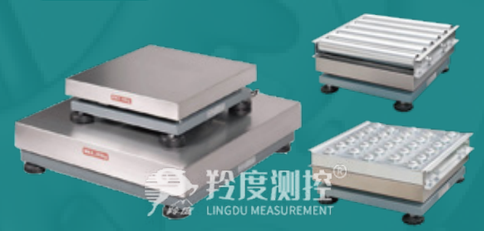

接受定制规格(信号线长度、高温、低温等)

- 可广泛应用于工业和商业贸易等领域
- 合理的设计、精心的选材
- 专业的制造保证了高频次使用过程中坚固耐用，精确稳定
- 三种模式自由切换——称重模式、计数模式和累加模式

- 可广泛应用于工业和商业贸易等领域
- 合理的设计、精心的选材
- 专业的制造保证了高频次使用过程中坚固耐用，精确稳定
- 三种模式自由切换——称重模式、计数模式和累加模式

接受定制规格(信号线长度、高温、低温等)

信息参数:

- 称重表面使用304不锈钢秤盘，承重结构采用方管焊接
- 可选配辊道或滚珠配件
- 高精度称重传感器，防护等级IP67
- 6位20mm高亮LED显示，内置充电电池，充满电后可连续使用80小时以上
- 配备RS232/485通讯接口，方便连接打印机、电脑、报警灯或其它外围设备

安装尺寸:

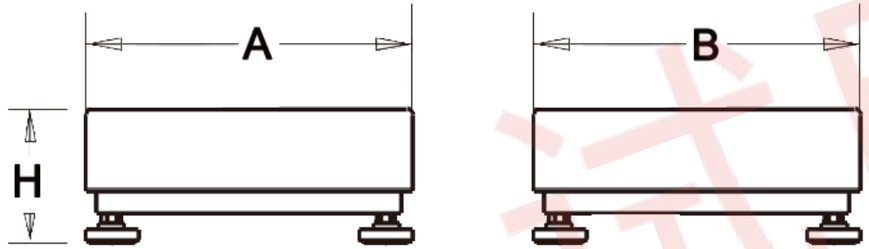

技术规格:

型号	型号	外形尺寸(mm) A×B×H	量程 (kg)	分度值 (g)	称重区 材质	整秤净重 (kg)	料号 (秤台材质)	料号 (秤台材质)
PC3040-30kg	PCS3040-30kg	300×400×100	30	5	不锈钢	10	233040010503 (碳钢)	243040010503 (不锈钢)
PC3040-60kg	PCS3040-60kg	300×400×100	60	10	不锈钢	12	233040010506 (碳钢)	243040010506 (不锈钢)
PC4050-60kg	PCS4050-60kg	400×500×120	60	10	不锈钢	20	234050010706 (碳钢)	243040010706 (不锈钢)
PC4050-150kg	PCS4050-150kg	400×500×120	150	20	不锈钢	22	234050010715 (碳钢)	244050010715 (不锈钢)
PC4050-300kg	PCS4050-300kg	400×500×120	300	50	不锈钢	26	234050010730 (碳钢)	244050010730 (不锈钢)
PC5060-150kg	PCS5060-150kg	500×600×160	150	20	不锈钢	29	235060010715 (碳钢)	245060010715 (不锈钢)
PC5060-300kg	PCS5060-300kg	500×600×160	300	50	不锈钢	32	235060010730 (碳钢)	245060010730 (不锈钢)
PC5060-500kg	PCS5060-500kg	500×600×160	500	100	不锈钢	38	235060010750 (碳钢)	245060010750 (不锈钢)
PC6080-300kg	PCS6080-300kg	500×600×160	300	50	不锈钢	39	236080011030 (碳钢)	246080011030 (不锈钢)
PC6080-500kg	PCS6080-500kg	500×600×160	500	100	不锈钢	43	236080011050 (碳钢)	246080011050 (不锈钢)
PC6080-1000kg	PCS6080-1000kg	500×600×1690	1000	200	不锈钢	49	236080011001 (碳钢)	246080011001 (不锈钢)

备注:以上为标准规格，接受定制规格

信息参数:

- 称重表面使用304不锈钢秤盘，承重结构采用方管焊接
- 一体式设计，使用、搬运方便
- 高精度称重传感器，防护等级IP67
- 6位20mm高亮LED显示，内置充电电池，充满电后可连续使用80小时以上
- 配备RS232/485通讯接口，方便连接打印机、电脑、报警灯或其它外围设备

安装尺寸:

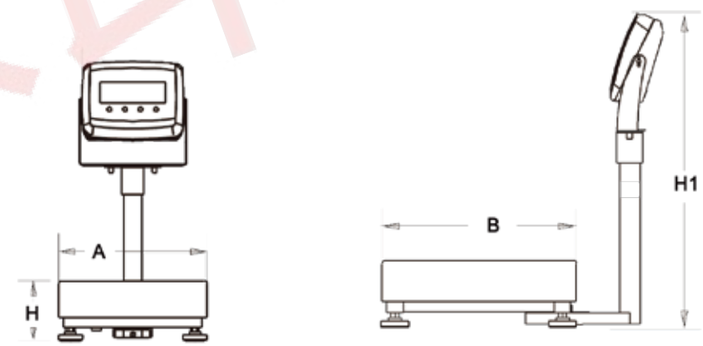

技术规格:

型号	型号	外形尺寸(mm) A×B×H×H1	量程 (kg)	分度值 (g)	称重区 材质	整秤净重 (kg)	料号 (秤台材质)	料号 (秤台材质)
PF3040-30kg	PFS3040-30kg	300×400×100×720	30	5	不锈钢	12	133040010503 (碳钢)	143040010503 (不锈钢)
PF3040-60kg	PFS3040-60kg	300×400×100×720	60	10	不锈钢	14	133040010506 (碳钢)	143040010506 (不锈钢)
PF4050-60kg	PFS4050-60kg	400×500×120×920	60	10	不锈钢	22	134050010706 (碳钢)	144050010706 (不锈钢)
PF4050-150kg	PFS4050-150kg	400×500×120×950	150	20	不锈钢	24	134050010715 (碳钢)	144050010715 (不锈钢)
PF4050-300kg	PFS4050-300kg	400×500×120×950	300	50	不锈钢	28	134050010730 (碳钢)	144050010730 (不锈钢)
PF5060-150kg	PFS5060-150kg	500×600×160×950	150	20	不锈钢	31	135060010715 (碳钢)	145060010715 (不锈钢)
PF5060-300kg	PFS5060-300kg	500×600×160×950	300	50	不锈钢	34	135060010730 (碳钢)	145060010730 (不锈钢)
PF5060-500kg	PFS5060-500kg	500×600×160×950	500	100	不锈钢	40	135060010750 (碳钢)	145060010750 (不锈钢)
PF6080-300kg	PFS6080-300kg	500×600×160×1200	300	50	不锈钢	41	136080011030 (碳钢)	146080011030 (不锈钢)
PF6080-500kg	PFS6080-500kg	500×600×160×1200	500	100	不锈钢	45	136080011050 (碳钢)	146080011050 (不锈钢)
PF6080-1000kg	PFS6080-1000kg	500×600×1690×1200	1000	200	不锈钢	52	136080011001 (碳钢)	146080011001 (不锈钢)

备注:以上为标准规格，接受定制规格

FD系列 电子台秤

测控 测控

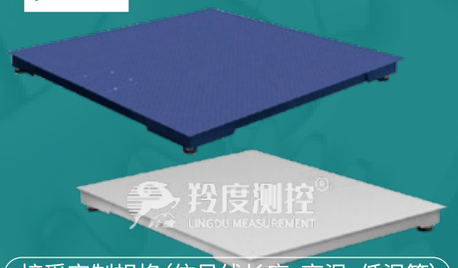

接受定制规格(信号线长度、高温、低温等)

- 可广泛应用于工业和商业贸易等领域
- 合理的设计、精心的选材
- 专业的制造保证了高频次使用过程中坚固耐用,精确稳定
- 三种模式自由切换——称重模式、计数模式和累加模式
- 表面使用扁豆型花纹钢板/不锈钢平板,秤体底部的U型骨架采用碳钢板/不锈钢板冲压而成

信息参数:

- 4只高精度称重传感器,合金钢防护等级IP67,不锈钢防护等级IP68,并可调节高度秤脚,防护等级IP66不锈钢接线盒
- 6位20mm高亮LED显示,内置充电电池,充满电后可连续使用80小时以上
- 配备RS232/485通讯接口,方便连接打印机、电脑、报警灯或其它外围设备

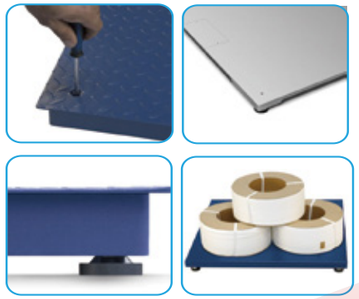

安装尺寸:

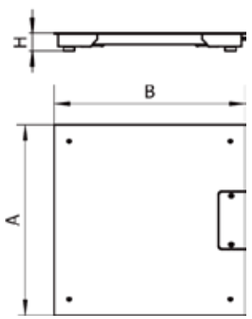

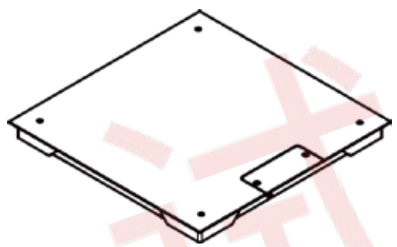

技术规格:

型号	型号	外形尺寸(mm) A×B×H	量程 (kg)	分度值 (g)	传感器材质	信号线 (m)	整秤净重 (kg)	料号 (秤台材质)	料号 (秤台材质)
FD0808-1t	FDS0808-1t	800×800×120	1000	0.2	合金钢	5	46/47	110808040210(碳钢)	120808040210(不锈钢)
FD1010-1t	FDS1010-1t	1000×1000×120	1000	0.2	合金钢	5	64/66	111010040215 (碳钢)	121010040210(不锈钢)
FD1010-3t	FDS1010-2t	1000×1000×120	3000/2000	0.5	合金钢	5	82/75	111010050330 (碳钢)	121010050220(不锈钢)
FD125125-1.5t	FDS125125-1.5t	1250×1250×120	1500	0.2	合金钢	5	90/93	111212040215(碳钢)	121212040215(不锈钢)
FD125125-3t	FDS1212-3t	1250×1250×120	3000	0.5	合金钢	5	109/119	111212050330 (碳钢)	121212050330(不锈钢)
FD1212-5t	FDS1212-5t	1250×1250×120	5000	1	合金钢	5	135/139	111212050450 (碳钢)	121212050450(不锈钢)
FD1215-3t	FDS12515-1.5t	1250×1500×120	1500	0.2	合金钢	5	132/115	111215050330 (碳钢)	121215040315(不锈钢)
FD1515-1.5t	FDS1515-1.5t	1500×1500×120	1500	0.2	合金钢	5	136	111515050215 (碳钢)	121515050215(不锈钢)
FD1515-3t	FDS1515-3t	1500×1500×120	3000	0.5	合金钢	5	145	111515050330 (碳钢)	121515050330(不锈钢)
FD1515-5t	FDS1515-5t	1500×1500×120	5000	1	合金钢	5	196	111515050450 (碳钢)	121515050450(不锈钢)
FD1520-5t	FDS1520-5t	1500×2000×120	5000	1	合金钢	8	276	111520050450 (碳钢)	121520050450(不锈钢)
FD2020-3t	FDS2020-3t	2000×2000×120	3000	0.5	合金钢	8	275	112020050330 (碳钢)	122020050330(不锈钢)
FD2020-6t	FDS2020-6t	2000×2000×150	6000	1	合金钢	8	341	112020060460 (碳钢)	122020060460(不锈钢)
FD2020-10t		2000×2000×150	10000	2	合金钢	8	423	112020080401 (碳钢)	

备注:以上为标准规格,接受定制规格

FK系列 电子台秤

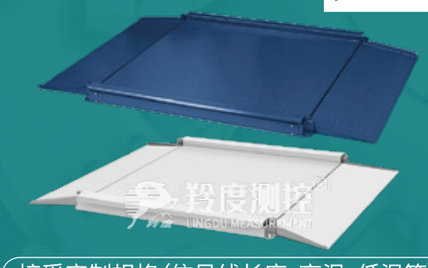

接受定制规格(信号线长度、高温、低温等)

- 可广泛应用于工业和商业贸易等领域,合理的设计、精心的选材
- 防护等级IP66、不锈钢接线盒
- 专业的制造保证了高频次使用过程中坚固耐用,精确稳定
- 三种模式自由切换——称重模式、计数模式和累加模式
- 表面使用扁豆型花纹钢板/不锈钢平板,秤体底部的U型骨架采用碳钢板/不锈钢板冲压而成

信息参数:

- 4只高精度称重传感器,合金钢防护等级IP67不锈钢防护等级IP68
- 超低设计,自带坡度,方便推车上下秤
- 6位20mm高亮LED显示,内置充电电池,充满电后可连续使用80小时以上
- 配备RS232/485通讯接口,方便连接打印机、电脑、报警灯或其它外围设备

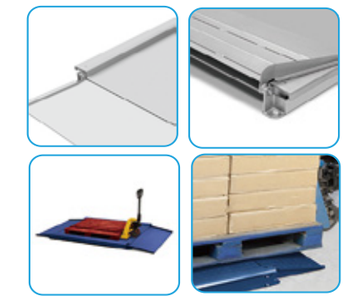

安装尺寸:

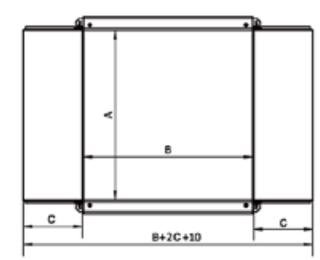

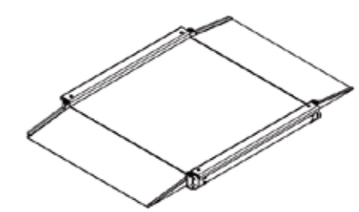

技术规格:

型号	型号	外形尺寸(mm) A×B×C×H×H2	量程 (kg)	分度值 (g)	传感器材质	信号线 (m)	整秤净重 (kg)	料号 (秤台材质)	料号 (秤台材质)
FK1010-1t	FKS1010-1t	1000×1000×350×50×90	1000	0.2	合金钢/不锈钢	5	112/119	311010040315(碳钢)	321010040310(不锈钢)
FK1010-2t	FKS1010-2t	1000×1000×350×50×90	2000	0.5	合金钢/不锈钢	5	127/132	311010050320(碳钢)	321010050320(不锈钢)
FK1212-1.5t	FKS1212-1.5t	1200×1200×350×50×90	1500	0.2	合金钢/不锈钢	5	165/168	311212050315(碳钢)	321212050315(不锈钢)
FK1212-3t	FKS1212-3t	1200×1200×450×65×120	3000	0.5	合金钢/不锈钢	5	214/228	311212050330(碳钢)	321212050330(不锈钢)
FK1212-5t	FKS1212-5t	1200×1200×500×80×140	5000	1	合金钢/不锈钢	5	276/293	311212060450(碳钢)	321212060450(不锈钢)
FK1215-3t	FKS1215-1.5t	1200×1500×450×65×120	1500	0.2	合金钢/不锈钢	5	248/195	311215050330(碳钢)	321215060315(不锈钢)
FK1515-1.5t	FKS1515-1.5t	1500×1500×350×50×90	1500	0.2	合金钢/不锈钢	5	221/230	311515050315(碳钢)	321515050215(不锈钢)
FK1515-3t	FKS1515-3t	1500×1500×450×65×120	3000	0.5	合金钢/不锈钢	5	289/296	311515050330(碳钢)	321515050330(不锈钢)
FK1515-5t	FKS1515-5t	1500×1500×500×80×140	5000	1	合金钢/不锈钢	5	341/355	311515060450(碳钢)	321515060450(不锈钢)
FK1520-5t	FKS1520-5t	1500×2000×500×80×140	5000	1	合金钢/不锈钢	8	468/481	311520060450(碳钢)	321520060450(不锈钢)

备注:以上为标准规格,接受定制规格

T6系列 电子台秤

测控 测控

称重模块 型号:WM51A

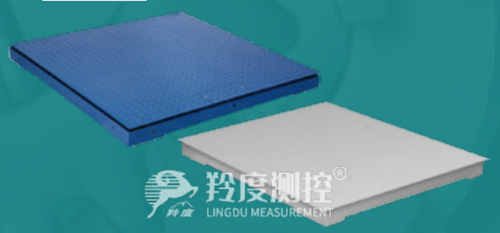

接受定制规格(信号线长度、高温、低温等)

- 可广泛应用于工业和商业贸易等领域,合理的设计、精心的选材
- 双层设计,可选择地中衡式安装
- 专业的制造保证了高频次使用过程中坚固耐用,精确稳定
- 三种模式自由切换——称重模式、计数模式和累加模式
- 表面使用扁豆型花纹钢板/不锈钢平板,秤体底部的U型骨架采用碳钢板/不锈钢板冲压而成

- 采用不锈钢焊接密封传感器,防护等级IP68 可在各种恶劣环境下使用
- 球形连接件,始终保持模块的垂直称重状态
- 支撑螺栓,防止设备倾覆,安装简单、快速
- 维护方便,节约停机维护时间适用于化工、医药、食品等行业的中小称量反应釜的配料称重控制

接受定制规格(信号线长度、高温、低温等)

信息参数:

- 4只高精度称重传感器,合金钢防护等级IP67,不锈钢防护等级IP68
- 防护等级IP66,不锈钢接线盒
- 6位20mm高亮LED显示,内置充电电池,充满电后可连续使用80小时以上
- 配备RS232/485通讯接口,方便连接打印机、电脑、报警灯或其它外围设备

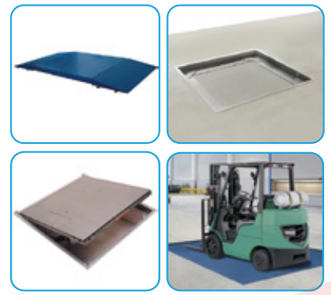

安装尺寸:

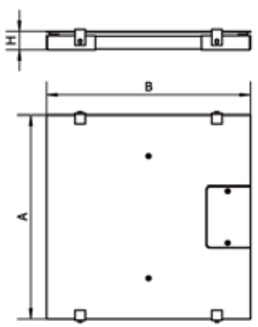

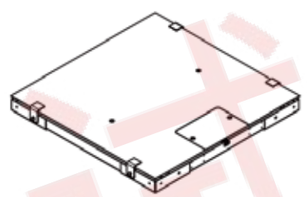

技术规格:

型号	型号	外形尺寸(mm) A×B×H	外形尺寸(mm) A×B×H	量程 (kg)	分度值 (g)	传感器 材质	信号线 (m)	整秤净重 (kg)	料号 (秤台材质)	料号 (秤台材质)
FS1010-1t	FSS1010-1t	1000×1000×90	1000×1000×90	1000	0.2	合金钢/不锈钢	5	88/91	211010040315(碳钢)	221010040210(不锈钢)
FS1010-3t	FSS1010-2t	1000×1000×90	1000×1000×90	3000/2000	0.5	合金钢/不锈钢	5	96/102	211010050330(碳钢)	221010050220(不锈钢)
FS1212-1.5t	FSS1212-1.5t	1200×1200×90	1200×1200×90	1500	0.2	合金钢/不锈钢	5	118/125	211212040315(碳钢)	221212040215(不锈钢)
FS1212-3t	FSS1212-3t	1200×1200×90	1200×1200×90	3000	0.5	合金钢/不锈钢	5	129/136	211212050330(碳钢)	221212050330(不锈钢)
FS1212-5t	FSS1212-5t	1200×1200×90	1200×1200×105	5000	1	合金钢/不锈钢	5	138/147	211212050450(碳钢)	221212050450(不锈钢)
FS1215-3t	FSS1215-1.5t	1200×1500×90	1200×1500×90	1500	0.2	合金钢/不锈钢	5	157/165	211215050330(碳钢)	221215040315(不锈钢)
FS1515-1.5t	FSS1515-1.5t	1500×1500×90	1500×1500×90	1500	0.2	合金钢/不锈钢	5	195/204	211515050215(碳钢)	221515050215(不锈钢)
FS1515-3t	FSS1515-3t	1500×1500×90	1500×1500×90	3000	0.5	合金钢/不锈钢	5	223/237	211515050330(碳钢)	221515050330(不锈钢)
FS1515-5t	FSS1515-5t	1500×1500×105	1500×1500×105	5000	1	合金钢/不锈钢	5	246/261	211515060450(碳钢)	221515050450(不锈钢)
FS1520-5t	FSS1520-5t	1500×2000×105	1500×2000×105	5000	1	合金钢/不锈钢	8	316/332	211520050450(碳钢)	221520050450(不锈钢)
FS2020-3t	FSS2020-3t	2000×2000×90	2000×2000×90	3000	0.5	合金钢/不锈钢	8	392/426	212020050330(碳钢)	222020050330(不锈钢)
FS2020-6t	FSS2020-6t	2000×2000×105	2000×2000×105	6000	1	合金钢/不锈钢	8	487/645	212020060460(碳钢)	222020060460(不锈钢)
FS2020-10t		2000×2000×140		10000	2	合金钢/不锈钢	8	615	212020080401(碳钢)	

备注:以上为标准规格,接受定制规格

安装尺寸:

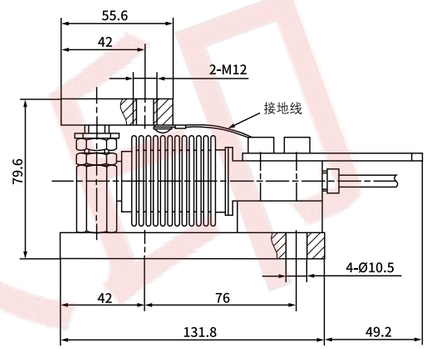

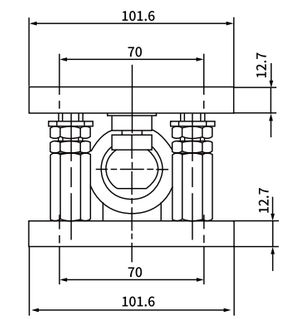

安装尺寸:

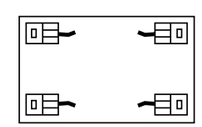

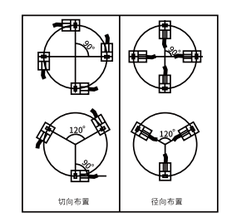

技术规格:

物理参数	
传感器	MTB
额定称量	5,10,20,50,75,100,200,300kg
灵敏度	2± 0.00mV/V
安全过载	15096R.C.
极限过载	300R.C.
防护等级	IP68
电缆长度	3m

称重模块

测控 测控

型号:WM51B

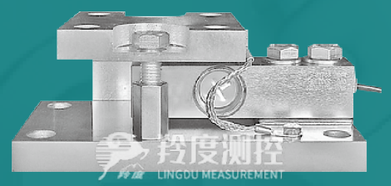

WM51B系列是一款高精度自复位式称重模块，精度高，安装方便，常用于电子称重平台，料罐反应釜称重配料系统等

选用防护等级IP68的不锈钢激光焊接传感器，适用于环境比较恶劣的高精度称重测力场合

可靠的防过载，可有效的保护传感器在受到碰撞、冲击等外力时不会损坏防倾覆安全设计，可以保障在极端情况下不会出现倾覆情况

接受定制规格（信号线长度、高温、低温等）

安装尺寸：

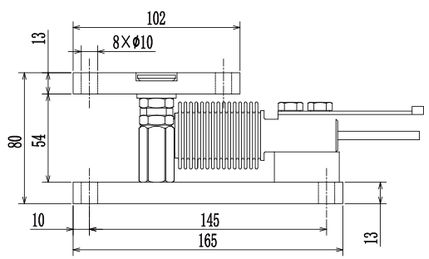

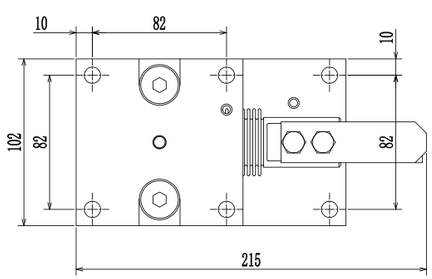

技术规格：

物理参数		
额定量程	（kg）	10,20,30,50.100,200,300
输出灵敏度	（mV/V）	2.0±0.05
精度等级		C3、C5
温度灵敏度漂移	（F.S/10°C）	0.008%
零点温度漂移	（F.S/10°C）	0.0125%
防护等级		IP68
工作温度	（°C）	-50~120
电缆尺寸	（mm）	⌀5.4X3000
精度数据		
非线性	（F.S.）	0.018%
滞后	（F.S.）	0.017%
重复性	（F.S.）	0.018%
蠕变 (30min)	（F.S.）	0.0166%
电气特征		
输入阻抗	（Ω）	390±10
输出阻抗	（Ω）	350±5
安全超载	（F.S）	150%
激励电压	（V）	5-15
总重量	（kg）	4.1
激励电压	（V）	5-15
包装尺寸		200X150X100

称重模块

型号:WM52B

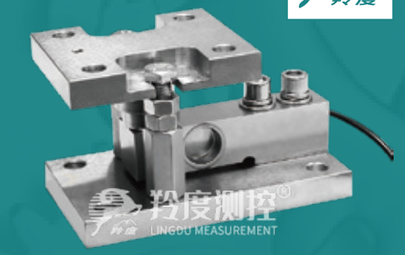

- WM52B系列是一款高精度自复位式称重模块，精度高，安装方便，常用于电子称重平台，料罐反应釜称重配料系统等
- 选用防护等级IP68的不锈钢激光焊接传感器，适用于环境比较恶劣的高精度称重测力场合
- 可靠的防过载，可有效的保护传感器在受到碰撞、冲击等外力时不会损坏防倾覆安全设计，可以保障在极端情况下不会出现倾覆情况

接受定制规格（信号线长度、高温、低温等）

安装尺寸：

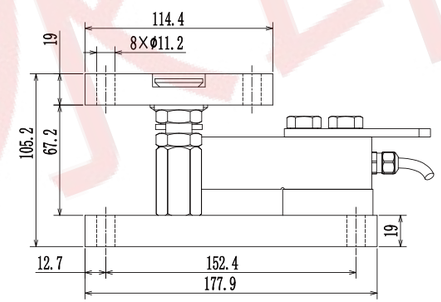

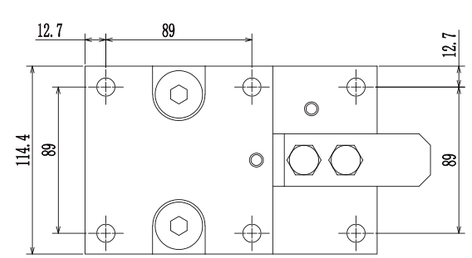

技术规格：

物理参数		
额定量程	（t）	0.25,0.5,1,1.5,2
输出灵敏度	（mV/V）	2.0±0.05
精度等级		C3
温度灵敏度漂移	（F.S/10°C）	0.008%
零点温度漂移	（F.S/10°C）	0.0125%
防护等级		IP67/IP68
工作温度	（°C）	-30~70
电缆尺寸	（mm）	⌀5.2X3000
精度数据		
非线性	（F.S.）	0.017%
滞后	（F.S.）	0.017%
重复性	（F.S.）	0.017%
蠕变 (30min)	（F.S.）	0.0166%
电气特征		
输入阻抗	（Ω）	380±10
输出阻抗	（Ω）	350±5
安全超载	（F.S）	150%
激励电压	（V）	5-15
总重量	（kg）	7.3
激励电压	（V）	5-15
包装尺寸		220X185X150

称重模块 型号:WMX

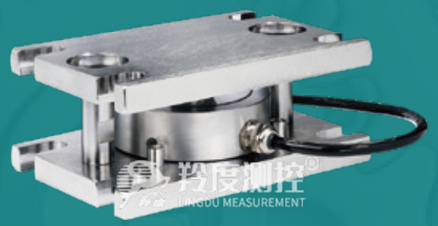

接受定制规格(信号线长度、高温、低温等)

- WMX系列是一款高精度自复位式称重模块,精度高,安装方便,常用于电子称重平台,料罐反应釜称重配料系统等
- 选用防护等级高达IP69K的不锈钢激光焊接传感器,适用于腐蚀、过水等恶劣环境的高精度称重测力场合,并可用高压水枪冲洗
- 独特的径向限位,使其在径向有力或者位移的场合表现出色,如带搅拌料灌、移动称重台、风载较大的室外场合等

安装尺寸:

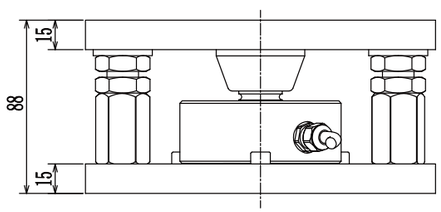

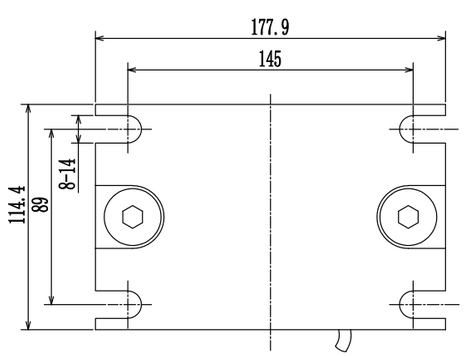

技术规格:

物理参数		
额定量程	(t)	1, 2. 5, 5, 7.5, 10
输出灵敏度	(mV/V)	2.0±0.05
精度等级		C3
温度灵敏度漂移	(F.S/10°C)	0.008%
零点温度漂移	(F.S/10°C)	0.0125%
防护等级		IP69
工作温度	(°C)	-30-70
电缆尺寸	(mm)	ø5.4X3000
精度数据		
非线性	(F.S.)	0.018%
滞后	(F.S.)	0.017%
重复性	(F.S.)	0.018%
蠕变 (30min)	(F.S.)	0.0166%
电气特征		
输入阻抗	(Ω)	390±10
输出阻抗	(Ω)	350±5
安全超载	(F.S)	150%
激励电压	(V)	5-15
总重量	(kg)	7.9
激励电压	(V)	5-15
包装尺寸		240X200X140

称重模块 型号:WM70A

接受定制规格(信号线长度、高温、低温等)

- WM70A系列是一款高精度自复位式称重模块,精度高,安装方便,常用于电子称重平台,料罐反应釜称重配料系统等
- 选用防护等级高达IP68的不锈钢激光焊接传感器,适用于腐蚀、过水等恶劣环境的高精度称重测力场合,并可用高压水枪冲洗
- 独特的径向限位,使其在径向有力或者位移的场合表现出色,如带搅拌料灌、移动称重台、风载较大的室外场合等

安装尺寸:

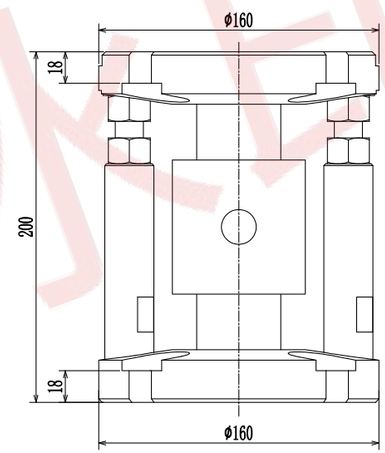

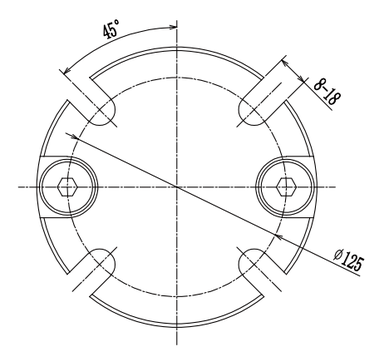

技术规格:

物理参数		
额定量程	(t)	10,15,20,25,30,40,50
材质		合金钢
灵敏度	(mV/V)	2.0±0.001
安全过载	(%F.S)	150
极限过载	(%F.S)	300
防护等级		IP68
工作温度	(°C)	-30~+70
电缆尺寸		8m(10t),10m(15t), 12m(20,25t),14m(30t),16m(40,50t) 直径ø5mm
精度数据		
综合误差	(F.S.)	±0.05%
蠕变(30min)	(F.S.)	±0.03%
零点平衡	(F.S.)	±1%
电气特征		
零点温度影响	(F.S/10°C)	±0.03
输出温度影响	(F.S/10°C)	±0.03
输入阻抗	(Ω)	400±10
输出阻抗	(Ω)	352±2
绝缘电阻	(MΩ)	≥5000
推荐激励电压	(VDC)	10~12
最大激励电压	(V)	15

显示变送器 型号:TW10A

测控 测控

防护等级:IP42 ◆

TW10A是一款高精度显示控制仪表,广泛应用于力或者重量测量 ◆

常用于料罐称重控制自动化设备的反馈系统和量化力值输出系统 ◆

面板安装,多种信号输出规格方便与PLC、上位机等做成力值反馈系统 ◆

信息参数:

- 模块化设计,面板式安装
- 支持一个模拟式秤台(最多4个350欧姆传感器)
- 6位数码管显示,在任何光照条件下均能清晰读数
- 24VDC的电源输入
- 在面板上可直接进行清零等

安装尺寸:

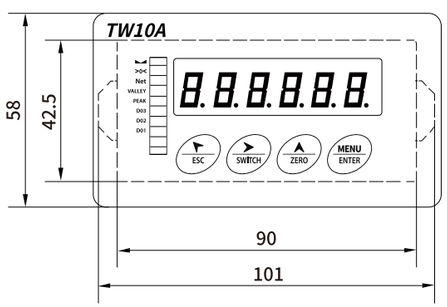

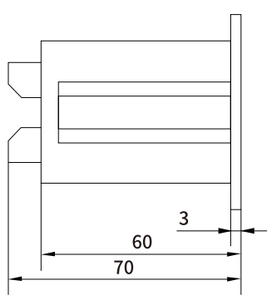

技术规格:

物理参数	
外壳	铝合金外壳 带显示屏和操作面板
开孔尺寸	91mm×43mm
使用环境	温度:－10℃～40℃(14°F～104°F) 相对湿度:10%～95%,不冷凝
防护等级	IP42
供电电源	24VDC,功率＜3W
显示屏	6位数码管,高度0.42"
重量显示	最大显示分度数为100,000
仪表特征	
秤台类型	1个模拟式秤台
传感器数量	1～4个350欧姆的传感器
A/D更新速率	A/D转换率:6~1600Hz
传感器激励电压	5VDC
最小输入灵敏度	0.6μV/d
输入输出	2输入3输出
键盘	4个轻触薄膜功能按键
串口	一个RS-232,4800～115,200波特率或者 一个RS-485,4800～115,200波特率
支持协议	连续输出、MODBUS-RTU
模拟量输出	0～10V、－10V～＋10V 0～20mA、4～20mA、0～10mA

显示变送器 型号:TW20A

◆ 防护等级:IP20

◆ TW20A是一款高精度显示控制仪表,广泛应用于力或者重量测量

◆ 常用于料罐称重控制自动化设备的反馈系统和量化力值输出系统

◆ 导轨安装,多种信号输出规格方便与PLC、上位机等做成力值控制系统

信息参数:

- 模块化设计,35mmDIN标准导轨式安装
- 支持一个模拟式秤台(最多4个350欧姆传感器)
- 6位数码管显示,在任何光照条件下均能清晰读数
- 24VDC的电源输入
- 在面板上可直接进行清零等
- 综合精度:0.01%

安装尺寸:

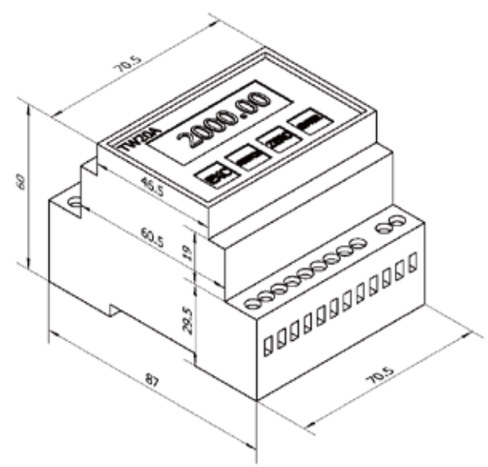

技术规格:

物理参数	
外壳	塑料外壳 带显示屏和操作面板
开孔尺寸	110.7mm×72mm×60mm
使用环境	温度:－10℃～40℃(14°F～104°F) 相对湿度:10%～95%,不冷凝
防护等级	IP20
供电电源	24VDC,功率＜3W
显示屏	6位数码管,高度0.32"
重量显示	最大显示分度数为100,000
仪表特征	
秤台类型	1个模拟式秤台
传感器数量	1～4个350欧姆的传感器
A/D更新速率	A/D转换率:6~1600Hz
传感器激励电压	5VDC
最小输入灵敏度	0.6μV/d
输入输出	2输入3输出
键盘	4个轻触薄膜功能按键
串口	一个RS-232,4800～115,200波特率或者 一个RS-485,4800～115,200波特率
支持协议	连续输出、MODBUS-RTU
模拟量输出	电压款:0～10V、－10V～＋10V 电流款:0～20mA、4～20mA、0～10mA

显示变送器 型号:TW30A

测控 测控

模拟变送器 型号:TW50A

防护等级:IP20 ◆

TW30A是一款高精度显示控制仪表,广泛应用于力或者重量测量 ◆

常用于料罐称重控制自动化设备的反馈系统和量化力值输出系统 ◆

导轨安装,多种信号输出规格方便与PLC、上位机等做成力值控制系统 ◆

◆ 防护等级:IP66

◆ TW50A防水接头出线,补偿调节采用高稳定性的多圈电位器

◆ 盖板有防水橡胶垫圈,防水,防尘

◆ 适用于环境条件恶劣的工业现场,防止感应雷和浪涌信号对传感器的损坏

信息参数:

◆ 薄片式设计,35mmDIN标准导轨式安装

◆ 支持一个模拟式秤台(最多4个350欧姆传感器)

◆ 6位数码管显示,在任何光照条件下均能清晰读数

◆ 24VDC的电源输入

◆ 在面板上可直接进行清零等

◆ 综合精度:0.01%

安装尺寸:

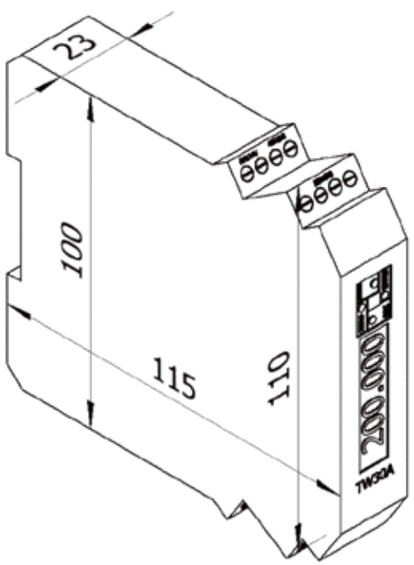

技术规格:

物理参数	
外壳	塑料外壳 带显示屏和操作面板
安装尺寸	35mmDIN
使用环境	温度:－10℃～40℃(14℉～104℉) 相对湿度:10%～95%,不冷凝
防护等级	IP20
供电电源	24VDC,功率＜3W
显示屏	6位数码管,高度0.32"
重量显示	最大显示分度数为100,000
仪表特征	
秤台类型	1个模拟式秤台
传感器数量	1～4个350欧姆的传感器
A/D更新速率	A/D转换率:6~1600Hz
传感器激励电压	5VDC
最小输入灵敏度	0.6μV/d
输入输出	2输入2输出
键盘	4个轻触薄膜功能按键
串口	一个RS-232,4800～115,200波特率或者 一个RS-485,4800～115,200波特率
支持协议	连续输出、MODBUS-RTU
模拟量输出	0～10V、－10V～＋10V 0～20mA、4～20mA、0～10mA

安装尺寸:

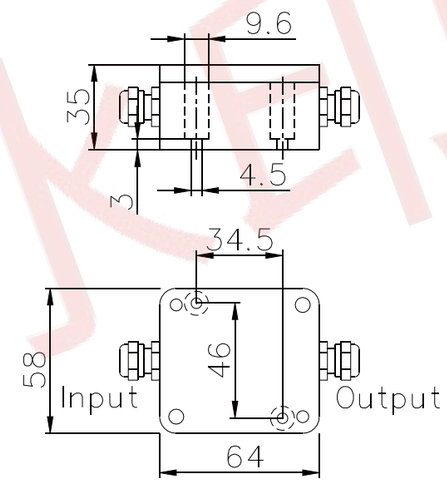

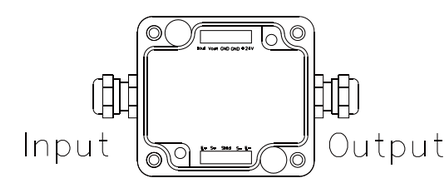

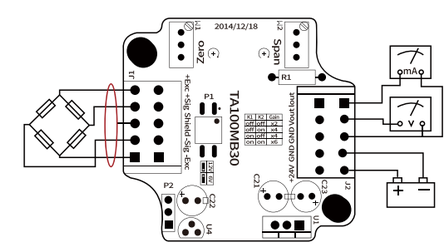

技术规格:

物理参数	
外壳	铝合金 防水外壳
开孔尺寸	65mm×59mm×38mm
使用环境	温度:－10℃～ 40℃ (14℉～ 104℉) 相对湿度:10% ～ 95%,不冷凝
防护等级	IP66
供电电源	9～26VDC,功率＜0.5W
可接受灵敏度	0.3mV/V～8 mV/V
输出线性	0.05%F.S
综合精度	0.1%F.S
输出波纹度	≤2mVp-p
信号滤波	≤1000Hz
仪表特征	
适用传感器类型	电阻应变式传感器
传感器数量	1～2只350欧姆的传感器
传感器激励电压	5VDC
输出负载	≤500欧姆(输出负载电阻)
模拟量输出口	0～10V/ -10V～+10V 4～20mA / 0～20mA

数字变送器 型号:TW50D

测控 测控

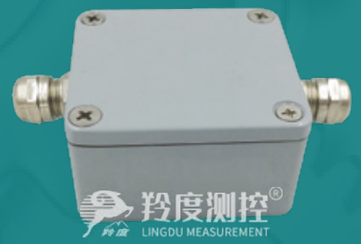

- 防护等级:IP66
- TW50D防水接头出线.,支持RS485数字输出
- 盖板有防水橡胶垫圈,防水,防尘
- 适用于环境条件恶劣的工业现场,防止感应雷和浪涌信号对传感器的损坏

安装尺寸:

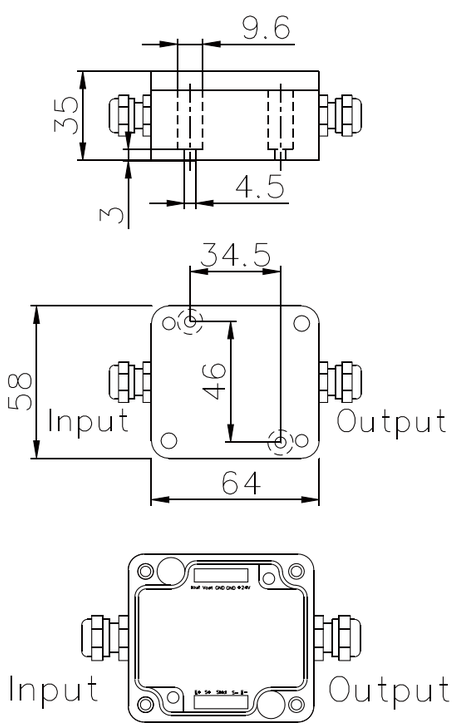

技术规格:

物理参数	
外壳	铝合金 防水外壳
开孔尺寸	65mm×59mm×38mm
使用环境	温度:－10℃～ 40℃ (14℉～ 104℉) 相对湿度:10% ～ 95%,不冷凝
防护等级	IP66
供电电源	9～26VDC,功率＜0.5W
可接受灵敏度	0.3mV/V～8 mV/V
输出线性	0.05%F.S
综合精度	0.1%F.S
输出波纹度	≤2mVp-p
信号滤波	≤1000Hz
仪表特征	
适用传感器类型	电阻应变式传感器
传感器数量	1～2只350欧姆的传感器
传感器激励电压	5VDC
通讯接口	RS-485
输出负载	≤500欧姆 (输出负载电阻)

数字变送器 型号:TW51D

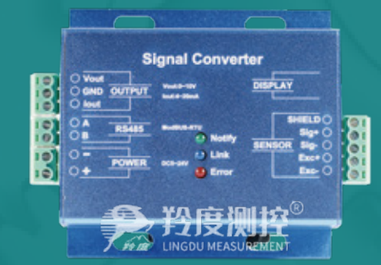

- 防护等级:IP24
- TW51D是一款可插拔端子出线,0~10V/4-20mA、RS485多种输出
- 独特抗干扰设计,适用于环境复杂的工业现场
- 防止感应雷和浪涌信号对传感器的损坏,铝合金外壳,四腰孔固定

安装尺寸:

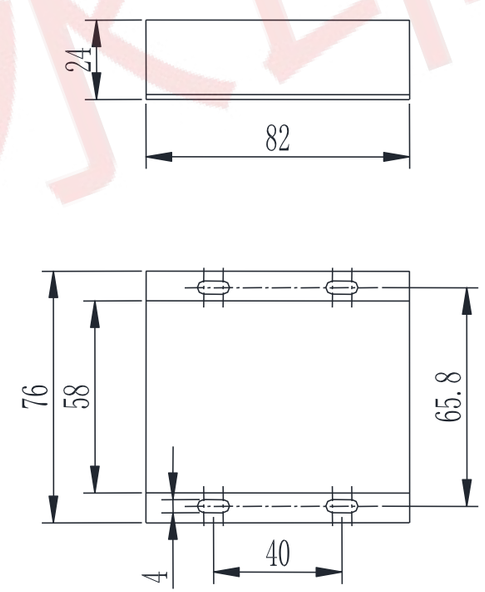

技术规格:

物理参数	
外壳	铝合金
开孔尺寸	82mm×76mm×24mm
使用环境	温度:－10℃～40℃(14℉～104℉) 相对湿度:10%～95%,不冷凝
防护等级	IP24
供电电源	9～26VDC,功率＜0.5W
可接受灵敏度	0.3mV/V～8mV/V
输出线性	0.05%F.S
综合精度	0.05%F.S
仪表特征	
输出波纹度	≤2mVp-p
信号滤波	≤1000Hz
适用传感器类型	电阻应变式传感器
传感器数量	1～2只350欧姆的传感器
传感器激励电压	5VDC
键盘	≤500欧姆(输出负载电阻)
串口输出	RS485
模拟量输出	0~10V/4-20mA

显示变送器 型号:TW54

测控 测控

手持仪表 型号:T092

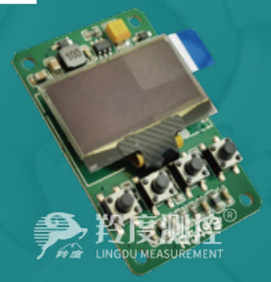

TW54是一款小尺寸，高精度的液晶显示变送器电路模块◆
中文菜单显示，操作简单便捷◆
常用于料罐称重控制自动化设备的反馈系统和量化力值输出系统◆
带有RS485输出接口，可方便的集成在各种重量、力值测量系统中◆

◆产品特点:USB数据接口，支持热插拔显示峰值力、实时值，TX图显示测力计还可显示测试线，可监控和追朔测试全过程;
◆上下限偏差值自由设定、限内限外报警任意选择，上下限两点电平输出、蜂鸣器、显示屏同时提示报警
◆屏幕显示方向可180°翻转,三种单位N、kg、lb自动换算,具有峰值保持功能、峰值自动解除及解除时间自由设定;

安装尺寸:

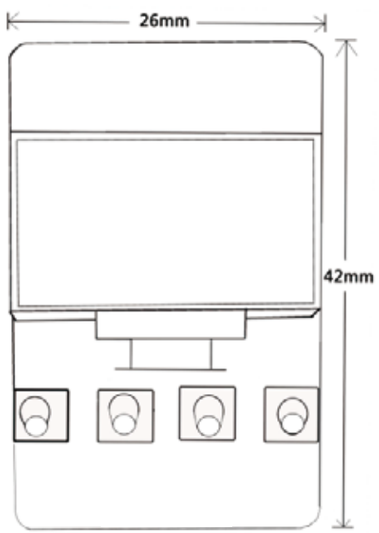

技术规格:

物理参数		
消耗功率	DC电源	小于8W 典型值:2.4W(带载一个传感器)
绝缘电阻		≥100MΩ(500VDCMEGA基准)
绝缘强度		2000VAC(测试条件:50/60Hz，1分钟)
抗干扰		EC61000-4-2(静电放电)，III级 EC61000-4-4(电快速瞬变脉冲群)，III级 EC61000-4-5(浪涌)，III级
防护等级		P65(产品前面板防护)(GB/T42-2008)
运行环境		环境温度:-40~85°C 环境湿度:35~85%R•H，无凝露 安装位置:室内，高度＜2000m
传感器电源		DC5V±2%，200mA(MAX)
输入阻抗		＞10MΩ
零点调整范围		－10～19mV
增益输入范围		2～24mV
转换方式		Sigma－Delta
测控速度		50/100/200/400/800/1600(次/秒)
非线性		±0.003%F•S(测控15bps)(次/秒)
仪表特征		
增益漂移		＜10ppm/°C(连接传感器时须使用 配套端子接插件,否则会恶化温漂特性)
最高显示精度		1/100000
输入信号		比例测量，配接4线制应变传感器
模拟量输出		A1—快速电流输出4~20mA、0~10mA、0~20mA A2—快速电压输出±10V
电源规格		24VDC±10%

信息参数:

◆通过PC配套专用的测试软件，可无限存储、传递、追朔测试曲线数据
◆可在软件界面中打印测试结果,可配置各类测试机台、实现各种测试
◆材质:塑料外壳

安装尺寸:

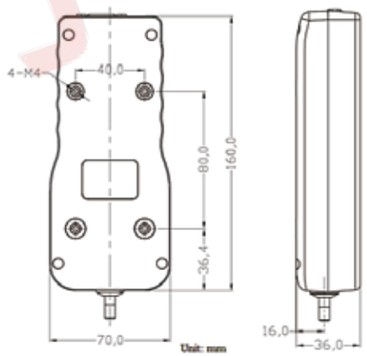

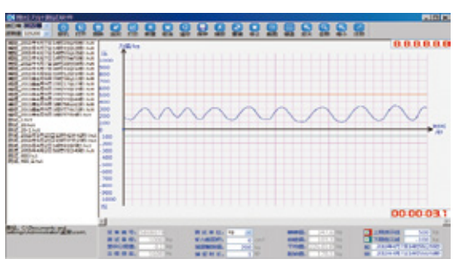

技术规格:

物理参数	
显示窗口	2.8寸TFT真彩色/LCD背光
可读性	1/90000
输出线性	＜0.002%
综合精度	优于0.01%
A/D转换速度	≤1600次/秒
接受灵敏度	-3.6~+3.6mV/V
输入负载	1~4只350Ω传感器
仪表特征	
满量程温度漂移	≤10ppm/°C
零点温度漂移	≤10μV/°C
激励电压	5VDC
电源供给	6V电池
整机功耗	≤10W
工作电源电压	-20~70°C
单件重量	0.5kg
防护等级	IP65

多通道数字变送器 型号:TW60

测控 测控

显示变送器 型号:TX10

防护等级:IP20 ◆
TW60是一款高精度重量信号转换器 ◆
广泛应用于力或者重量测量 ◆
常用于自动化设备的反馈系统和量化力值输出系统 ◆

◆ 精度:0.002%
◆ TX10是一款性价比较高的显示控制仪表
◆ 广泛应用于力或者重量测量
◆ 常用于力值监控系统

信息参数:

- 3通道,6通道可选
- 9～24VDC宽电压供电
- 网口通讯EtherCAT、EtherNET可选
- 有wifi无线款可选

安装尺寸:

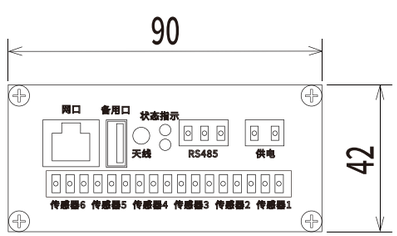

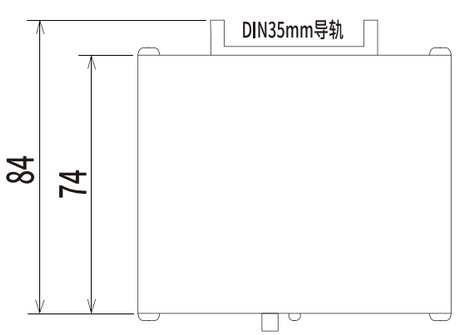

技术规格:

物理参数	
外壳	铝合金外壳
外形尺寸	90mm×42mm×84mm
使用环境	温度:－30°～65°C 相对湿度:10%～95%,不冷凝
防护等级	IP20
供电电源	9～24VDC,功率＜10W
显示屏	0.3mV/V～8mV/V
最大输入信号	5mV/V
测量速率	100/200/400/800/1600
仪表特征	
数据传输率	100Mb/s
传感器激励电压	5VDC
最小输入灵敏度	0.5μV/d
串口	一个RS-485,4800～115,200波特率
无线传输	WiFi通讯
软件	专用上位机软件
支持协议	MODBUS-RTU、MODBUS-TCP、 UDP连续输出、EtherCAT
接口类型	Ethernet

安装尺寸:

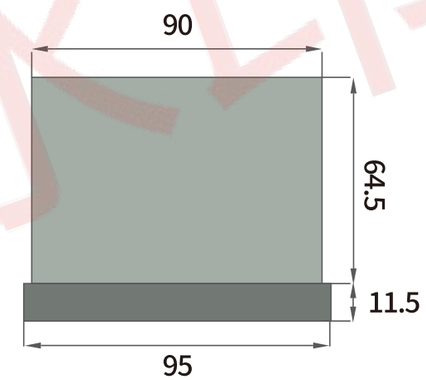

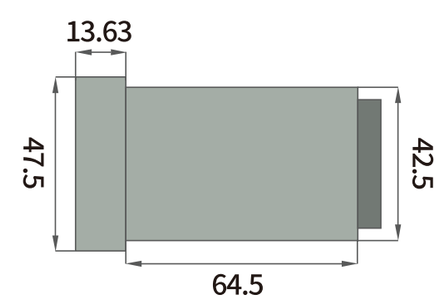

技术规格:

物理参数	
分度值	1、2、5、10、20、50
最大称量显示范围	999999
小数点位数	0、0.0、0.00、0.000、0.00000.00000
静态准确度等级	分辨率900000
最大信号输入范围	-3.6mV/V ~3.6mV/V(相当于- 18mV/V~18mV/V)
零点漂移	s0.05μV (@ 0.02mV/V)
量程温度系数	≤10ppm/° C
仪表特征	
传感器输入阻抗	≥20MΩ
非线性误差	≤0.002%FS
A/D转换速度	≤100SPS(次/秒)
零点漂移	≤10μV/° C
量程温度系数	≤0.02%FS/° C
传感器类型	电阻应变式传感器
电源范围	DC24V (+5V)
工作温度	- 10°C~+50°C
湿度范围	≤90%相对湿度(无凝结水)

模拟变送器 型号:TF10A

羚度测控 羚度测控

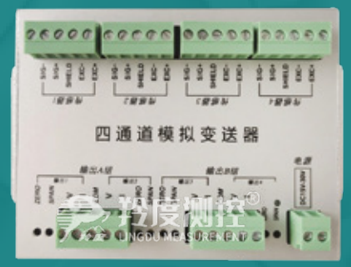

防护等级:IP32 ◆
TF10A拥有四个独立通道 ◆
电压电流可选 ◆
具有容易调整,精度高,温度性能好等特点 ◆

信息参数:

- 四个独立通道
- 补偿调节采用高稳定性的多圈电位器
- 防止感应雷和浪涌信号对传感器的损坏
- 电压电流可选
- 综合精度:0.1%

安装尺寸:

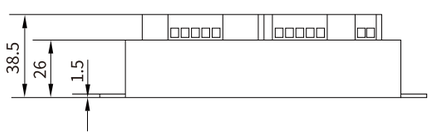

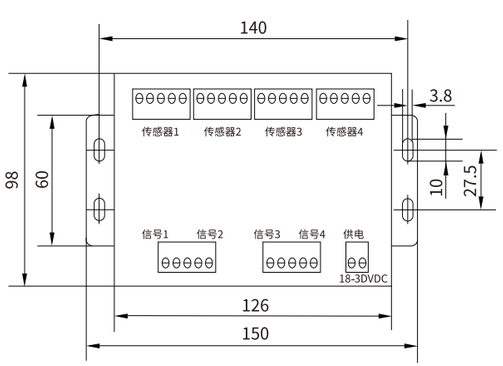

技术规格:

物理参数	
外壳	铝合金外壳
开孔尺寸	64mm×58mm×35mm
使用环境	温度:－10°～40°C(14°～104°F); 相对湿度:10%～95%,不冷凝
防护等级	IP32
供电电源	9～26VDC,功率＜0.5W
可接受灵敏度	0.3mV/V～8mV/V
输出线性	0.05%F.S
综合精度	0.1%F.S
仪表特征	
输出波纹度	≤2mVp-p
信号滤波	5000Hz
适用传感器类型	电阻应变式传感器
传感器数量	1～4只350欧姆的传感器
传感器激励电压	5VDC
输出负载	≤500欧姆(输出负载电阻)
模拟量输出口	0～10V/±10V 4～20mA / 0～20mA

数据记录仪 型号:MC-8CH

◆ 防护等级:IP32
◆ 触摸式一体设计,中文操作界面
◆ 最多支持独立8通道数据记录
◆ 可自动存储历史数据,可查看历史曲线,
◆ 可用于多通道长期数据监测等场合

信息参数:

- 24VDC 供电
- 8G存储空间
- U盘导出数据
- 有wi-fi和4G版本可选
- 综合精度:0.01%

安装尺寸:

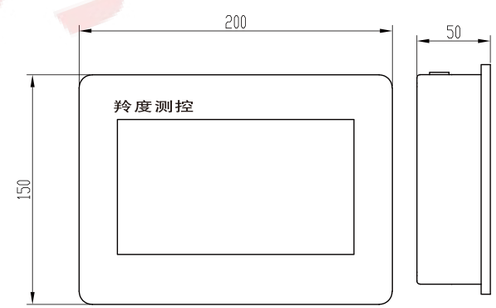

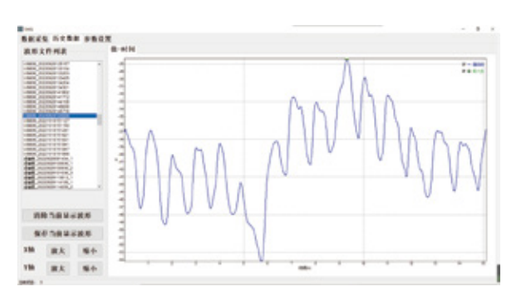

技术规格:

物理参数	
显示屏	7寸电阻屏
外形尺寸	200mm×150mm×50mm
使用环境	温度:－10°～ 60°C; 相对湿度:10% ～ 90%,不冷凝
防护等级	IP32
供电电源	24VDC,功率＜10W
支持传感器数量	1～8个独立电阻应变式传感器
最大输入信号	3mV/V
仪表特征	
存储空间	8G内部存储空间
存储频率	最快10HZ
传感器激励电压	5VDC
最小输入灵敏度	0.5μV/d
通讯接口	USB×1、串口×3、以太网×1
可选配置	Wi-Fi通讯、4G

模拟接线盒 型号:BX04M

测控 测控

模拟接线盒 型号:BX04L

防护等级:IP64 ◆

BX04M接线盒采用EMC设计,抗干扰能力强,适用工业环境 ◆

支持一个模拟式秤台(最多4只350～1000欧姆传感器) ◆

◆ 防护等级:IP66

◆ BX04L是EMC设计,抗干扰能力强,适用工业环境

◆ 压线式接线方式,安装调试方便

◆ 支持一个模拟式秤台(最多4只350～1000欧姆传感器)

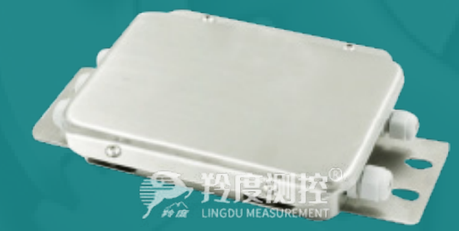

安装尺寸:

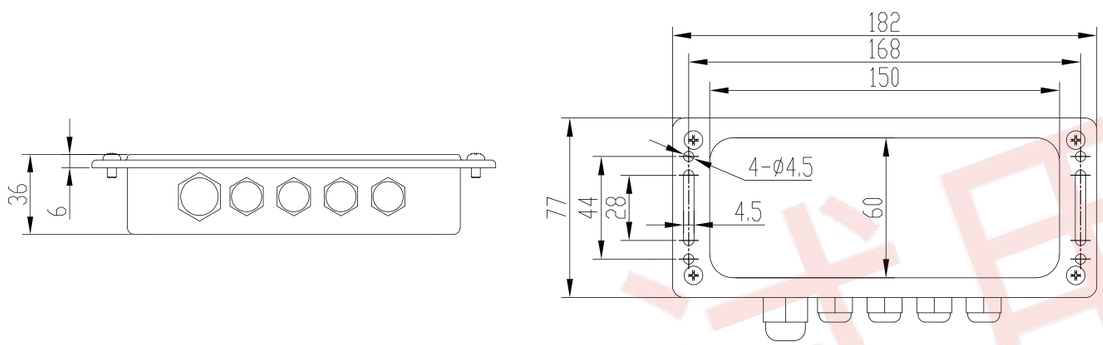

安装尺寸:

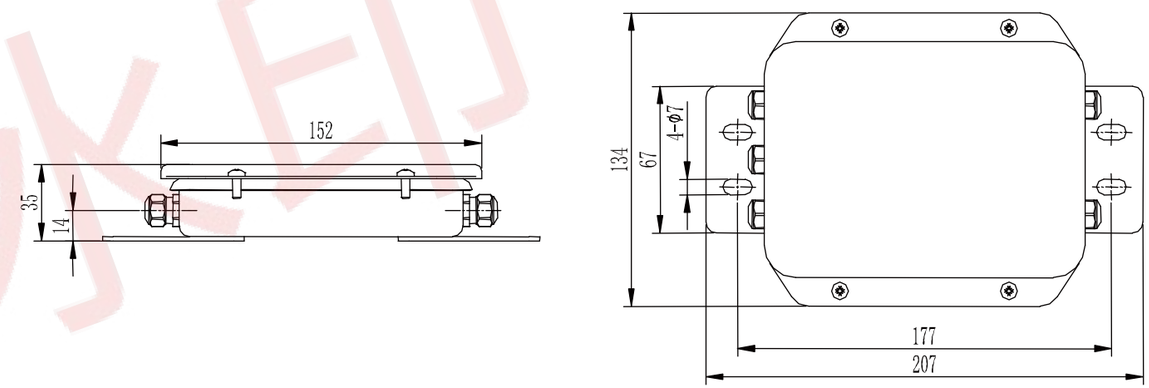

技术规格:

物理参数	
材质	不锈钢一体拉伸成型,美观可靠
接线方式	压线式接线方式,安装调试方便
灵敏度调整范围	＞2%
激励电压	3～15V
防护等级	IP66
使用环境	温度(－20°～60℃)
相对湿度	10%～95%

技术规格:

物理参数	
材质	不锈钢一体拉伸成型,美观可靠
接线方式	压线式接线方式,安装调试方便
灵敏度调整范围	＞2%
激励电压	3～15V
防护等级	IP66
使用环境	温度(－20°～60℃)
相对湿度	10%～95%

数据采集器 型号:USB06

测控 测控

12通道采集卡 型号:CH12-CAN

防护等级(EN60529):IP54 ◆
USB通讯接口,可连接电脑,适用于电子秤 ◆
适用于高精度医疗设备 ◆
适用于物联网数据分析等 ◆

◆ USB接口,可连接电脑,配套采集软件
◆ 支持最多12通道,单通道速率可达50次/秒
◆ 采集软件支持实时采集、记录存储数据、历史数据查看
◆ 适用于各种工业自动化力测量数据监测场合

安装尺寸:

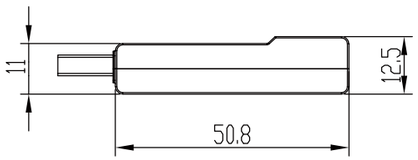

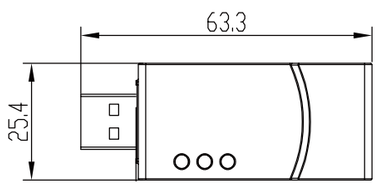

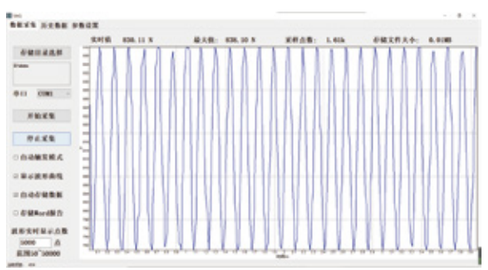

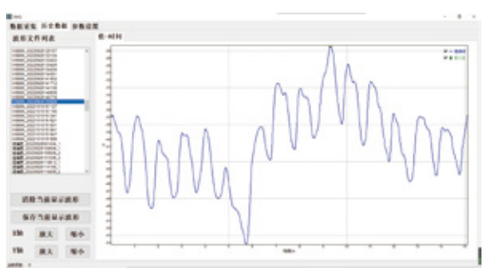

技术规格:

物理参数	
综合精度	0.01%
检定分度数,按EN45501(R76)	10000e
测量灵敏度	≥0.5μV/e
最小灵敏度	0.02μV/e
测量灵敏度	≥0.5μV/e
测量信号范围	±2.0mV/V
最大信号输入范围	±3.0mV/V
桥路供电	3.3±1%VDC
额定输入信号的测量分辨率	1:100000
线性误差	±0.0015%
温度漂移	温度每变化10°C时
仪表特征	
零点温度系数(相对于满度)	typ.≤±10ppm/°C
满度温度系数(相对于满度)	typ.≤±25ppm/°C
时间漂移(相对于满度)	≤±10ppm/1000hr.
测量速率	10-1000次/秒
通讯接口	USB2.0(虚拟串口)
虚拟串口波特率	115200bps
工作电源电压	5VDC
工作电流	<40(typ.) <50(max.)
补偿温度范围	−10...+40°C
工作温度范围	−30...+65°C
存储温度范围	−40...+80°C
接口抗干扰EMC(EN 55022)	10V/m
保护功能	过电压,过电流,浪涌,静电
其它功能	5点线性校准

安装尺寸:

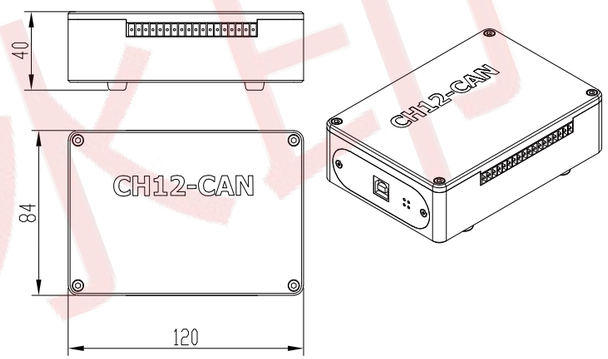

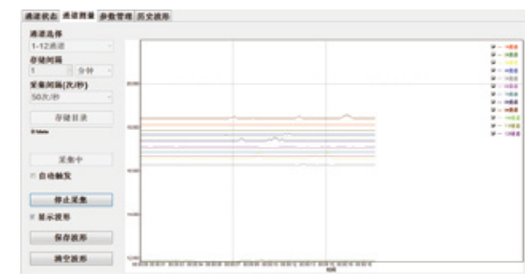

技术规格:

物理参数	
综合精度	0.1%
通道数	12
桥路供电	3.3±1%VDC
测量速率	最大50次(每个通道)次/秒
通讯接口	USB2.0
工作电源电压	5VDC
电源接口	USB
工作电流	<300mA

四通道变送器 型号:TA20

测控 测控

变送器板 型号:TA30A

TA20是一种标准工业导轨(DIN)安装的过程称重、测力显示仪表

主要应用于工业过程称重、测力系统,通过RS232/485串口、以太网等通讯接口

PLC或DCS系统很容易得到4路传感器的AD码或是4个秤台的测量值

- 数字式变送器电路板卡,尺寸小,精度高,功能强大
- 可通过USB外接手持显示调节器设置参数
- 也可通过上位机软件工具设置参数,使用方便灵活

TA30A-Iout电流输出

TA30A-Vout电压输出

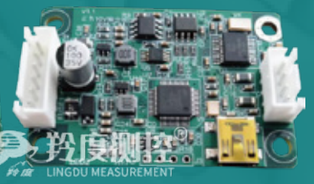

技术规格:

物理参数	
供电电源	24VDC,功率<3W
显示屏	6位数码管,高度0.28 inch
重量显示	最大显示分度数为200,000
秤台类型	4个独立通道模拟式秤台
传感器数量	每个秤台1～4个350欧姆的传感器
A/D更新速率	24位A/D转换率:6~1600Hz
传感器激励电压	5VDC
最小输入灵敏度	0.6μV/d
键盘	4个功能按键
网络接口	以太网
串口	一个RS-232,4800～115200波特率 或者 一个RS-485,4800 ～115200波特率
支持协议	连续输出、MODBUS-RTU、UDP、ModbusTCP
外壳	塑料外壳,带显示屏和操作面板
外形尺寸	106mm×87mm×60mm
使用环境	温度(－20°～60°C)
防护等级	10%～95%

信息参数:

- 标配RS485输出接口,
- 模拟量电流、电压可选
- 可广泛应用于测力、称重等需要数据变送,连接PLC等场合

安装尺寸:

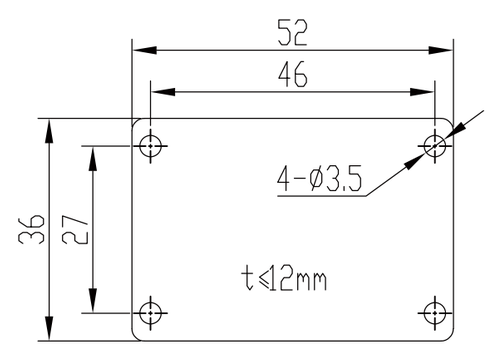

技术规格:

物理参数	
综合精度	0.01%
ADC位数	24位
ADC采样速率	最高1600可调Hz
测量信号范围	±2.0mV/V
最大信号输入范围	±4.0mV/V
桥路供电	3.3VDC
线性校准	5段
仪表特征	
通讯协议	ModBUS-RTU、连续输出
通讯接口	RS485
模拟量输出	4-20mA/±10V
工作电源电压	12~24VDC
工作温度范围	－40...+65°C
显示接口	6位数码管手持调节器

案例1 汽车制造装配与测试

刹车力测试

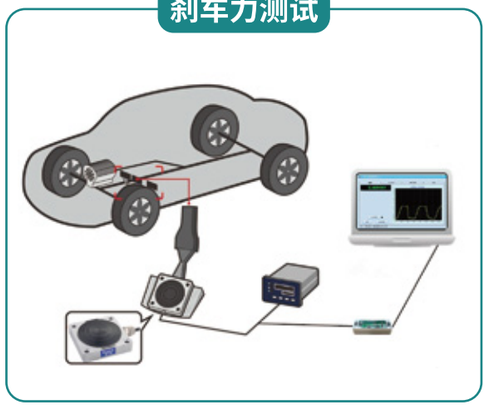

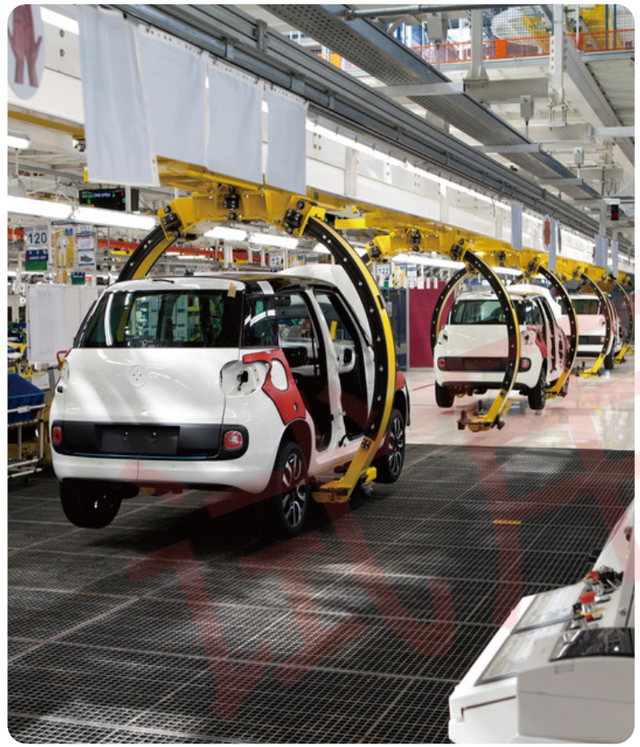

◆ 为了为汽车用户提供更高的安全性、舒适性及节能环保性产品，各大汽车生产商均需要进行精准可靠的性能测试测量实验。其中包括整车及零部件装配与质量控制方面，整车强度和零部件测试（碰撞安全测试、车身刚度实验、雨刮器实验、安全带测试、刹车力测试等）等方面。

整车强度及零部件测试

◆ 为了检测车辆结构及事故反应能力，我们提供碰撞安全测试，车身刚度测试，座椅安全带测试，刹车力测试等一系列实验测试传感器及其相关系统。

工业机器人 案例2

◆ 随着工业自动化和智能化的发展，工业机器人的发展尤为引人瞩目。目前机器人已在搬运、机械加工、产线装配、焊接及涂装等多个领域开发实施了丰富的项目应用。机器人可替代人工精密操作的基础则是完整精确的传感控制系统。

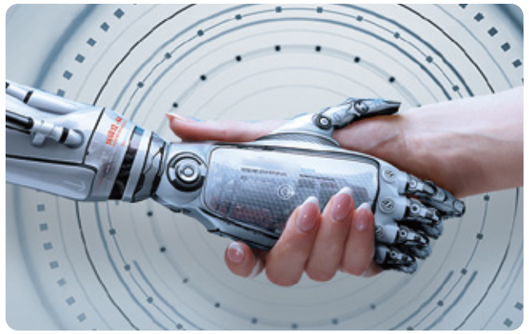

◆ 羚度测控所提供的二维力、三维力、六维力等多维力传感器、各种直径尺寸的测力传感器（压向力、拉压向力）扭矩力传感器及各种非标测力传感器广泛应用于航空航天技术、汽车零部件、轨道交通、消费电子、食品与生命科学 . 仓储物流、橡胶塑料、石木加工、锻压铸造、金属加工处理及其它非标自动化等领域的机器人操作系统。为提升机器人操作精度、动作精准连续性等方面提供重要技术支持。

◆ 羚度测控传感器可广泛应用与搬运操作机器人（码垛、上下料、钳取件、包装等）生产加工机器人（切割、打磨、抛光、雕刻等）、装配机器人及焊接机器人等。其中装配机器人的大量作业是轴与孔的装配，在轴与孔存在误差的情况下进行装配，需要机器人具有动作的柔顺性。主动柔顺性是根据传感器反馈的信息调整机器人手部动作，而从动柔顺心则利用不带动力的机构来控制手爪的运动以补偿其位置误差。

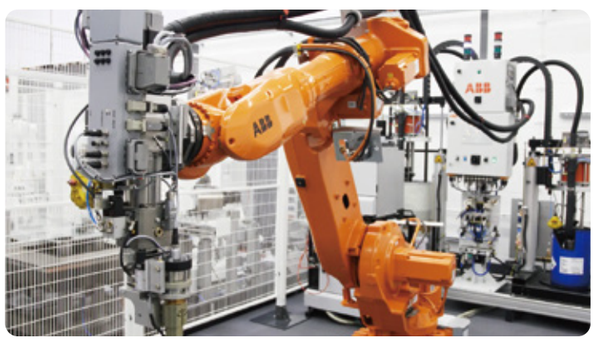

案例3 医疗设备

◆ 我国医疗器械及医药产业由小到大，迅速发展，现已成为一个产品门类比较齐全、创新能力不断增强、市场需求十分旺盛的朝阳产业。特别是近年来，医疗器械产业不断发展自动化，提高生产水平及精确性，尤其是医药企业，在保证生产安全、可靠与一致的前提下，必须提升并保持很高的自动化水平。

◆ 目前已有不少医疗器械及医药企业与艾利逊合作，羚度测控设计制造的各类型测力、称重、多维力、扭矩传感器在医疗设备及生产过程中得到广泛应用。

◆ 羚度测控传感器应用范围有：氩气罐检重（监测瓶内含氧量），病床称重及侧载报营案例，注射泵推力监测，机器人手术力精密监控，肢体康复用拉力、握力监测，制药压配、精密包装等方面，尤其是配药，药物包装以确保药品生产的安全、可靠与一致，药晶相关信息的安全性、精准度、完整性，可记录、存储、追溯、快取。

工业自动化 案例4

◆ 为了在不断增加产量的同时提升质量，降低消耗并确保安全等，我国工业控制自动化不断深入发展，不论是自动化测控硬件（传感器、控制器、控制仪表等）还是自动化控制软件均飞速发展。羚度测控专业为您打造一流的自动化测控仪器仪表及完整的控制方案。

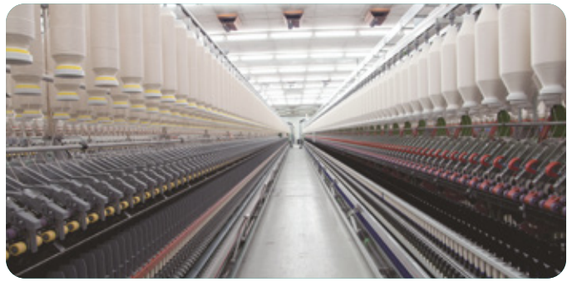

◆ 自动化生产过程力监控包括：压装力检测、压铆力监控、切割力监控、拧紧力监测、插拔力检测等。手机及配件制造：压装力、耳机孔插拔力；弹簧力测试；注塑机自动化力监控、自动化生产流水线之分选、自动配料及定量包装等。

案例5 纺织

◆ 传感器在纺织机械领域的具有广国的应用空间，其中张力传感器的运用尤为广泛。

◆ 坊织生产过程中，需要时时监控纱线的张力。羚度测控已为多家纺织企业打造纺织专用张力传感器。最为重要的就是对材料包绕在辊上的力，对这个力的测量监控是对材料张力测星的最直接手段。张力值反馈后可提供给 - 系列张力闭环控制器，再由张力控制器调整电机、刹车等，以确保整个过程中保持材科张力恒定。从而使得设备工作更加顺畅，纺织产品质量更好。

◆ 羚度测控专业张力传感器可运用于各种纺织机械的张力监控，对纺织工艺及工效的提升有很大的贡献。

农业 案例6

◆ 农业现代化的不断发展一直是我国经济发展的重要标志之一。然后农业现代化智能化很大一部分是选择合适的测控传感器 (测力、压力、温度、位移等传感器) 来完成各种数据的收集、处理及指令发送。而选用可靠的传感器能给农用重型设备车辆的可靠性及寿命带来显著提升。

◆ 羚度测控目前主要为各种农业设备提供力监控的电阻应变式传感器。

以下应用均为羚度测控提供农机测控服务项目：

01 土壤翻耕机可根据力传感器所测力值判断土壤软硬程度，从而判定翻耕深度。

02 插秧机中应用测力传感器检测判断土壤软硬程度，根据检测数据自动判断插入田地深浅。

03 施肥、播种机需要监控某段时间的工作量，农户也可根据田地面积大小推算施肥及播种量，这即需要传感器进行精确检测。

◆ 设计师在选择测力传感器时还应考虑过载和爆裂要求。过载压力是在不影响校准的前提下传感器所能承受的最大力值，而爆裂力则是传感器保证密封件不破损或损坏的条件下所能承受的最大力，两者都是设计师的重要考虑因素。

◆ 用于农业设备上的压力传感器必须能够承受非常严酷的环境。在许多情况下，重型农用设备车辆都容易受到水、湿气、化学品和灰尘的影响。

◆ 羚度测控正是从影响力传感器的性能考虑，把能够承受的冲击和振动力、冲洗、高温和潮湿环境等因素均考虑进去，从而为用户提供更实用、防护等级更高的测控传感器。

◆ 羚度测控的应变计及应变式力传感器可适用于长期测量大型储罐、大坝、核电站、高层建筑、基坑、隧道、桥梁等结构物内部土体的压应力，从而对被测结构物内部土压力变化量进行有效监测。

◆ 电阻应变计和应变式力传感器已在我国土木工程力学参数测量中广泛应用，随之电阻应变式传感器在土木工程中也有了很快的发展。不论在建筑材料岩土工程，工程结构还是在施工机械，施工工艺，工程物理等方面都有了广泛的应用。

应用案例：

- 01 混凝土内钢筋预应力测量
- 02 钢索力测量
- 03 钢筋张力测量（钢筋计）
- 04 风载震动力测试
- 05 绝对压力传感器（土压计）
- 06 混凝土施工应力测量传感器
- 07 大坝、桥梁载荷力测量检测等

◆ 物联网作为信息产业发展的第三次浪潮已逐渐深入工业、交通、环境、军事甚至居民生活及个人健康等多个领域。物联网的核心即传感技术，需要通过各类传感器将所有模拟信号信息转化为数字量信息才可以归入计算机进行统一编排管理。羚度测控为您打造物联网最需求的称重、力、应变传感器数据采集分析系统。

◆ 传感系统在物联网方面应用广泛，遍及智能交通、环境保护、政府工作、公共安全、平安家居、智能消防、工业监测、环境监测、路灯照明管控、老人护理个人健康等方面。

应用案例：

- 01 无人售卖机库存管理
- 02 无人超市库存数据采集盘点
- 03 无人仓库库存数据采集管理
- 05 城市环保垃圾分点重量数据采集管理
- 06 智能交通设备数据长期采集
- 07 无人工厂设备产品计量数据采集分析等

案例9 新能源

◆ 新能源技术的应用已越来越广泛如电动汽车，太阳能和风能，水能等。随着国家战略的发展和市场对新能源需求量的增大，新能源开发和利用过程中的设备性能，设施安全力检测成为了重要关注点。例如太阳能电池片的加工处理，风电旋转扇叶应变测试，高压输电中电缆张力检测等。羚度测控可为客户提供整套力采集分析系统。

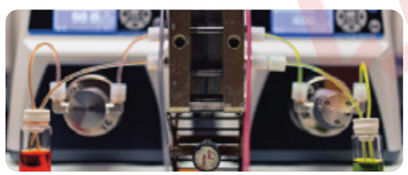

应用案例：

01 风机扇叶应力分析

02 风机内部螺栓拧紧力检测

03 太阳能电池片张力切割处理

04 水电大坝长期应力采集分析

05 新能源电池化成机电池压装力检测

06 新能源电池液装配等

应力分析 案例10

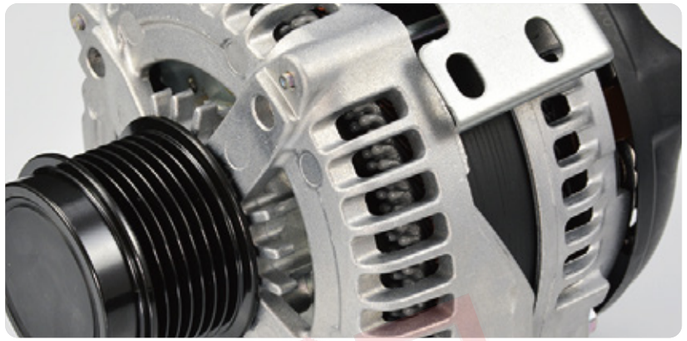

◆ 羚度测控技术团队也从事应变测试产品的研发及应用技术服务工作，丰富的现场应用、安装测试经验使得我们既可根据现场应用推荐准确完整的测试产品，也可以提供高效便捷的测试方案定制服务。

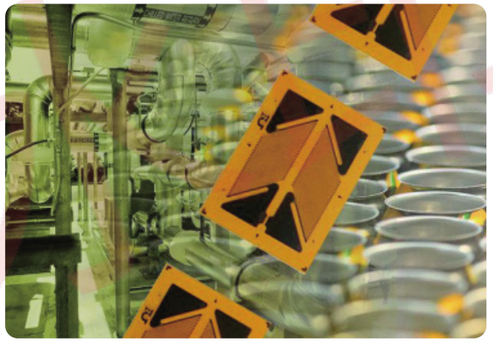

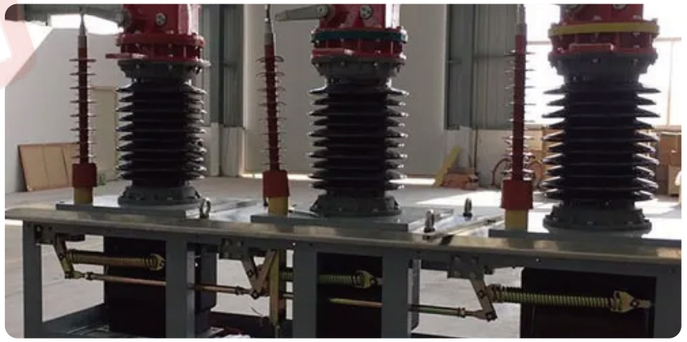

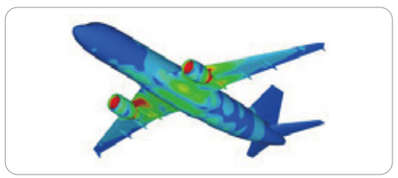

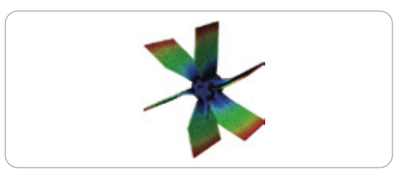

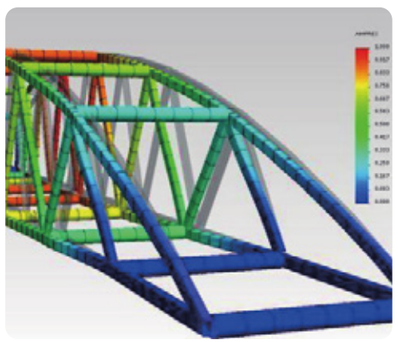

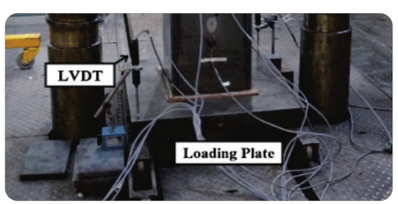

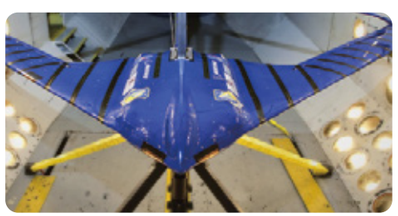

应用案例：

01 现场应力应变测试测量

02 建筑物智能健康监测

03 飞行器静力试验

04 大飞机发动机应力测试分析

05 工业自动化设备应力应变测试

06 风力发电机风机的应力应变测试分析

07 风力发电机螺栓拧紧力检测分析

08 电路板印刷时的应力数据采集

09 汽车连杆应力应变力测量

10 电力线塔抱杆应力测试